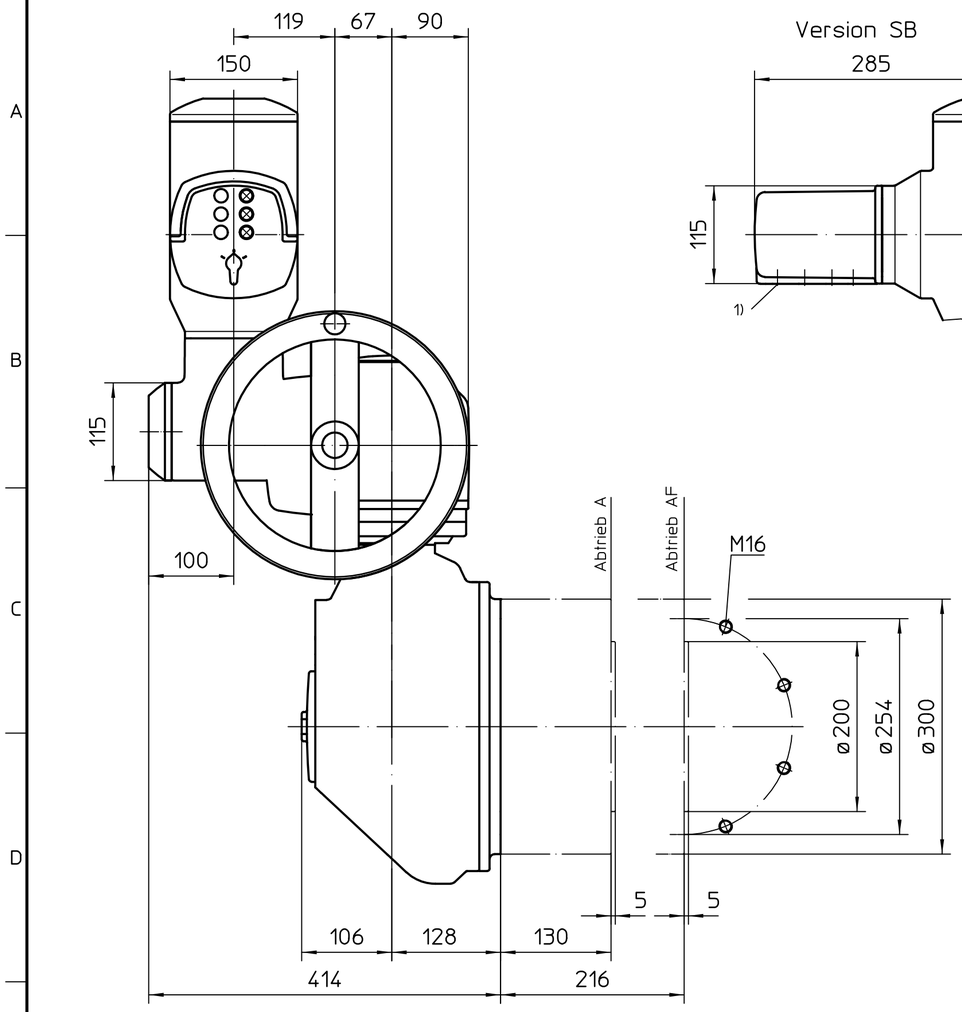

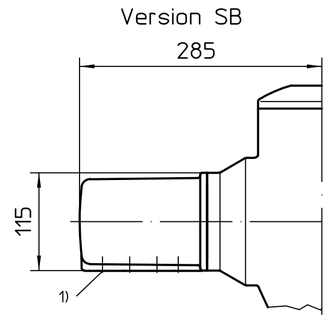

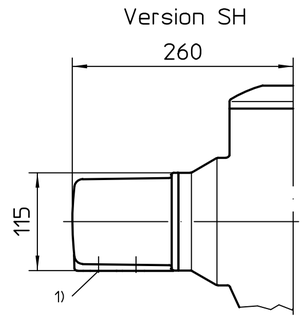

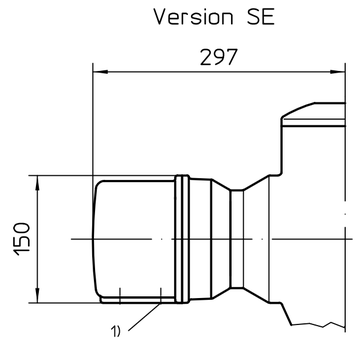

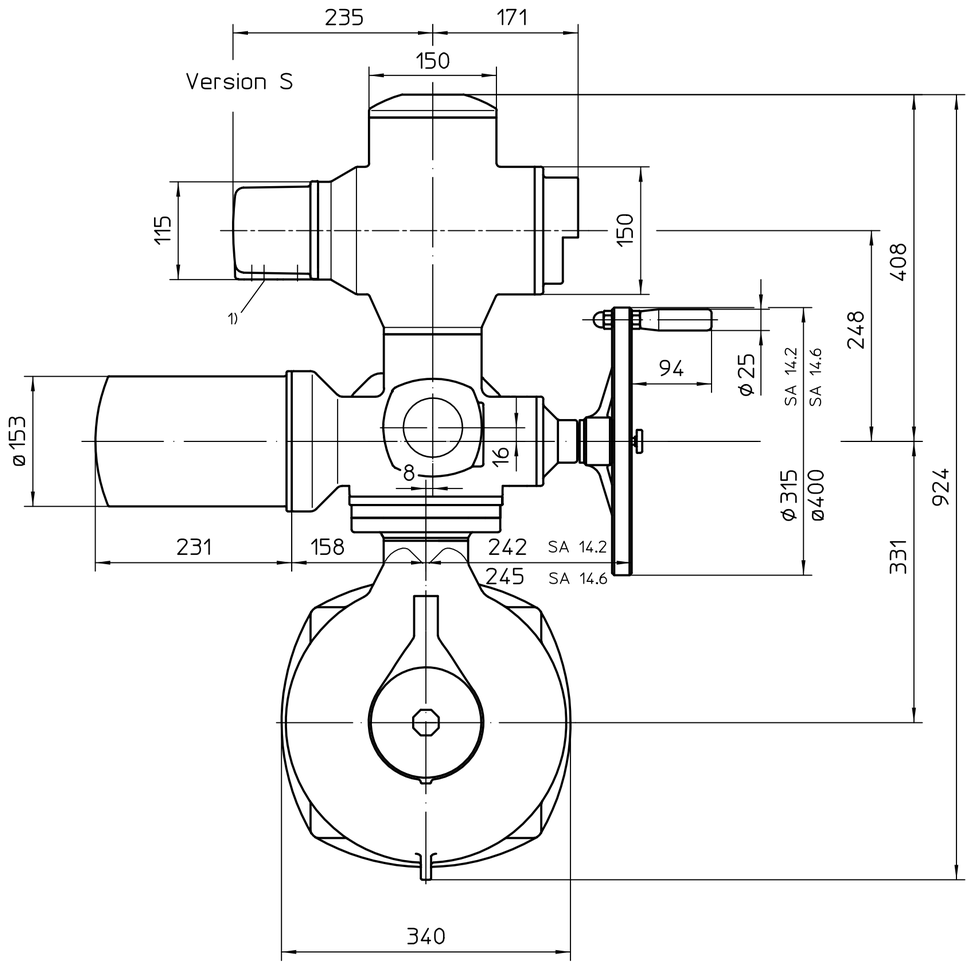

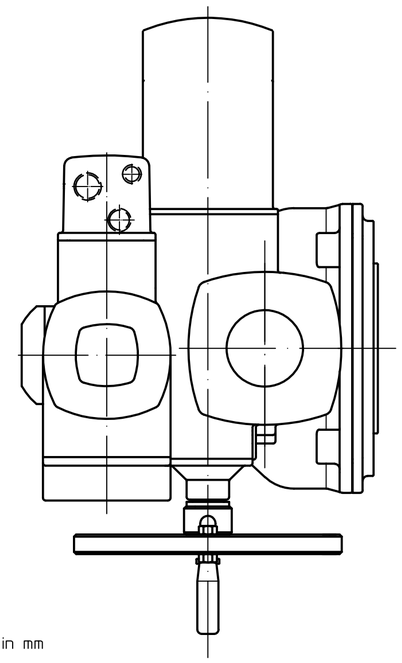

Alle Maße in mm

Für alle übrigen Maße der Stellantriebe/Getriebe
siehe Maßblatt neuester Ausgabe

*gilt auch für: SA14.6

1) Gewinde für Kabeleinführungen gemäß Auftragsbestätigung bzw. techn. Datenblatt

Zust.	Änderung	Datum	Name
02	0165/2022	2022-03-22	Gol
01	020/2018	2018-01-12	Gol

Maßstab 1:5

	Datum	Name
Bearb.	2022-03-22	Goltsev
Gepr.	2022-03-23	Demir
Freig.	2022-03-23	Goltsev

AUMA Riester GmbH & Co. KG
Postfach 1362
D-79373 Müllheim
Tel. 07631/809-0
Fax 07631/13218

auma®
AUMA Riester GmbH & Co. KG

SA(R)14.2-AM-GK25.2

U2.3385

Blatt 1
Anz. 1

* - SA14.6

Für diese Zeichnung gelten die Bestimmungen über den Schutz für Urheberrecht.