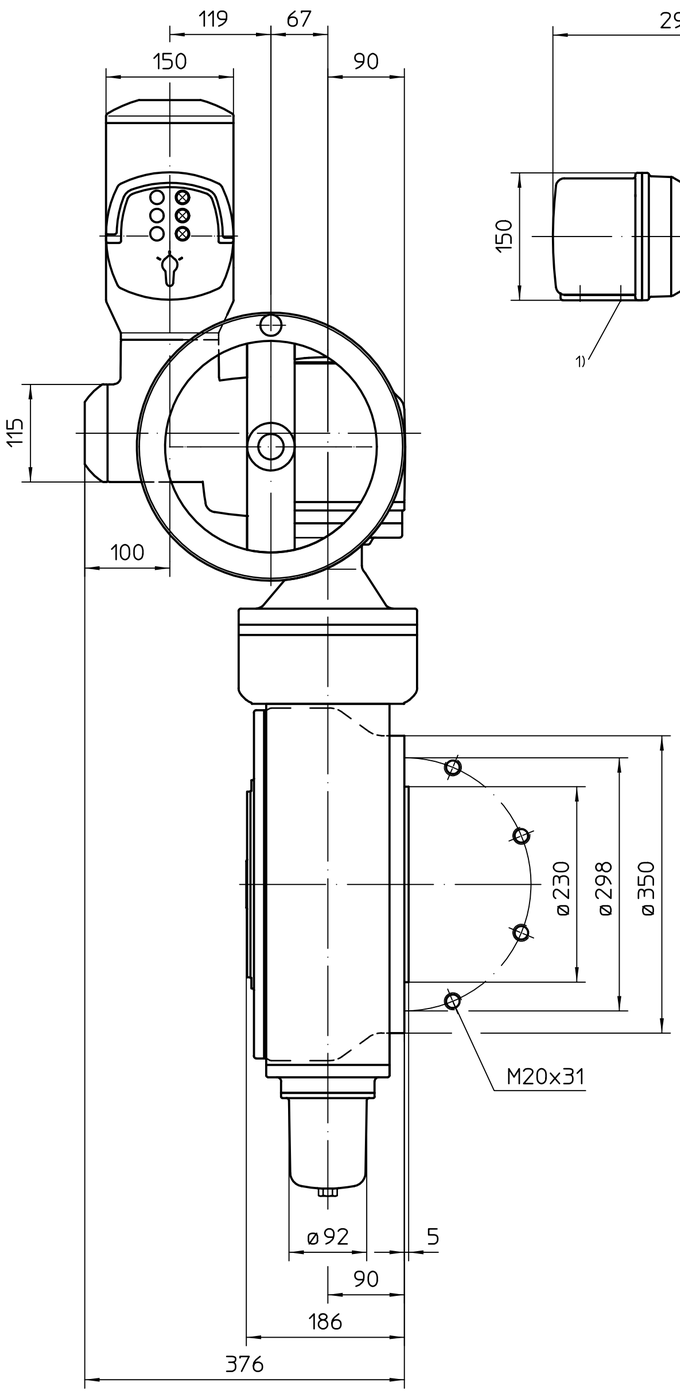

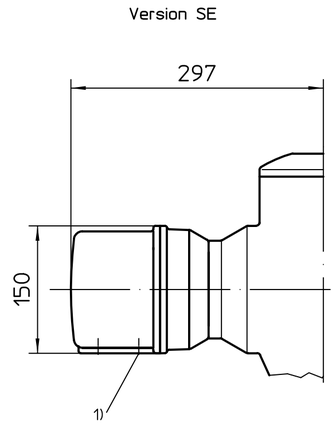

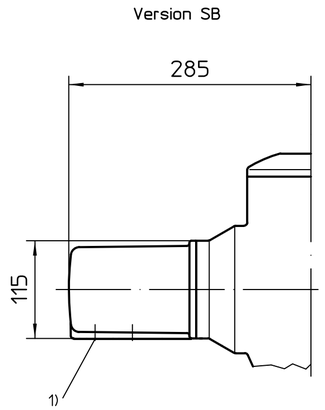

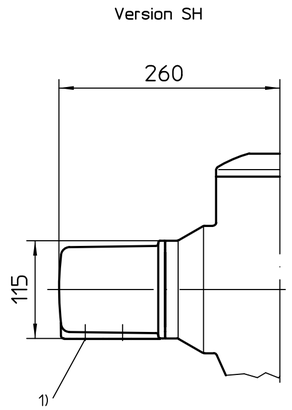

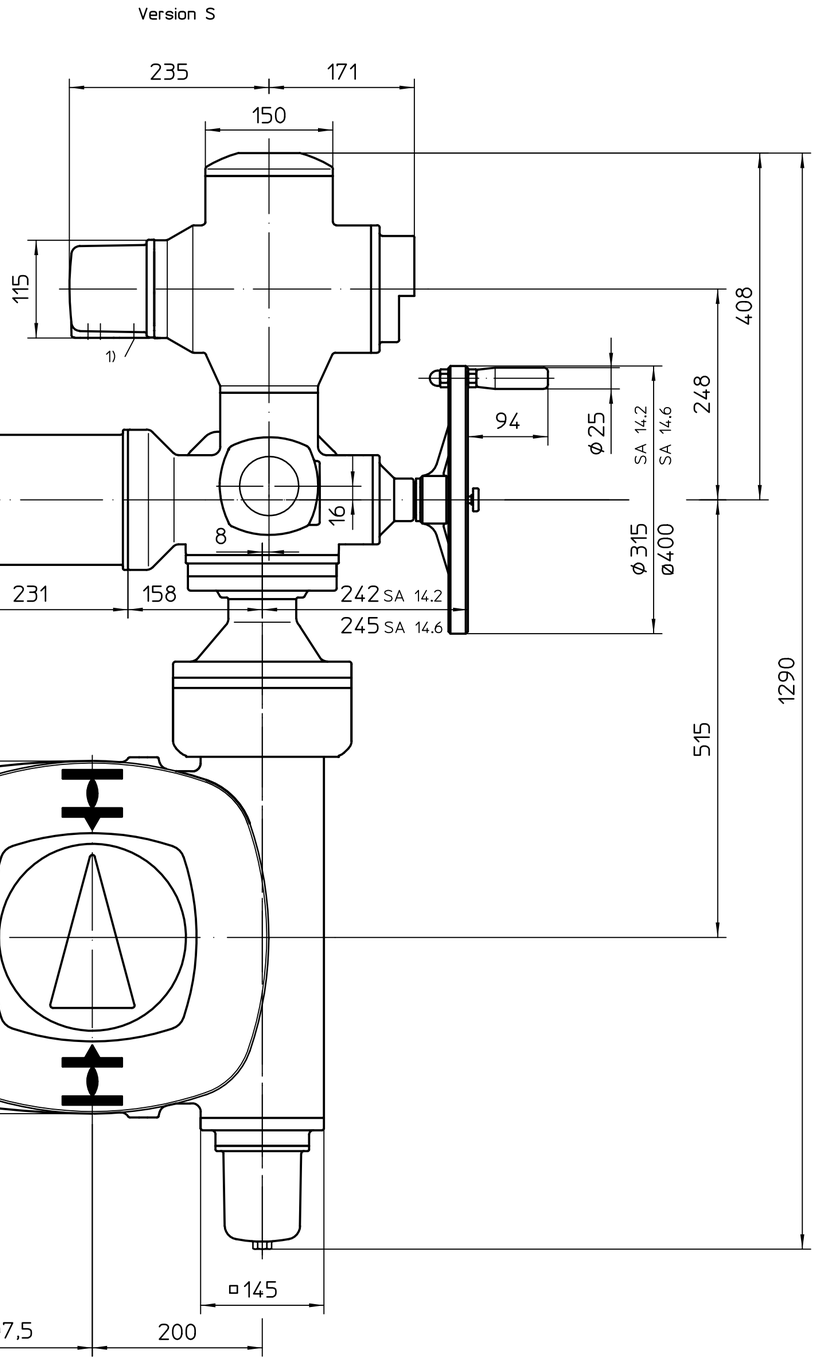

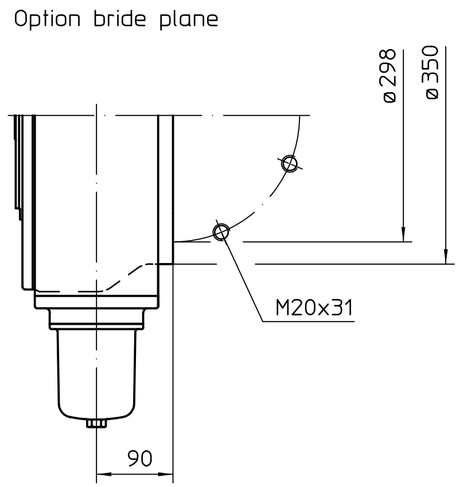

*aussi valable pour : SA14.6
Position de montage A

1) Taraudage pour entrées de câbles selon AR ou fiche de données techniques

Toutes les dimensions en mm

Pour toutes les autres dimensions des servomoteurs/réducteurs, cf. fiche de dimension la plus récente

Zust.	Änderung	Datum	Name
01	455/2019	2019-05-21	Gol

Art.-Nr.

Allgemeintoleranz ISO 2768 - mK

Maßstab 1:5

	Datum	Name
Bearb.	2019-05-21	Goltsev
Gepr.	2019-05-21	Mayer
Freig.	2019-05-21	Goltsev

AUMA Riester GmbH & Co. KG
P.O. Box 1362
79373 Muellheim/Germany
Tel. +49 7631 809-0
Fax +49 7631/13218

auma®
AUMA Riester GmbH & Co. KG

SA(R)14.2-AM -GS200.3-F30-RR-RL

U2.3434

Blatt-Nr. 1
Anz. 1

* - SA14.6 - 214:1/434:1

Für diese Zeichnung gelten die Bestimmungen über den Schutz für Urheberrecht.