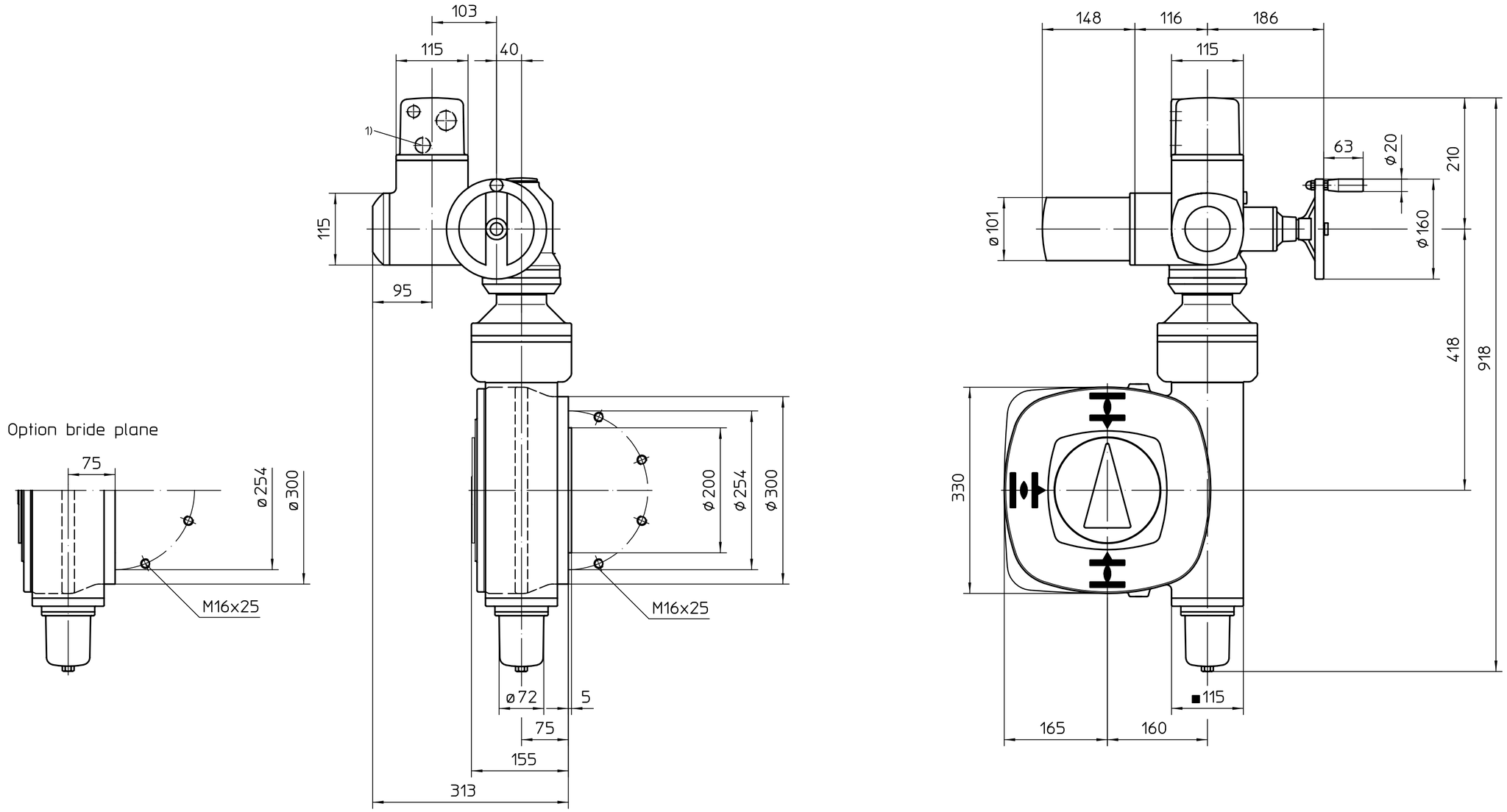

*aussi valable pour : SA07.6
Position de montage A

1) Taraudage pour entrées de câbles selon AR ou fiche de données techniques

Toutes les dimensions en mm

Pour toutes les autres dimensions des servomoteurs/réducteurs, cf. fiche de dimension la plus récente

Etat	Révision	Date	Nom
01	222/2019	2019-03-15	Gol

	Date	Nom
Edité	2019-03-15	Goltsev
Testé	2019-03-15	Duffner
Approuvé	2019-03-15	Goltsev

Echelle 1:5

AUMA Riester GmbH & Co. KG
P.O. Box 1362
79373 Muellheim/Germany
Tel. +49 7631 809-0
Fax +49 7631/13218

auma®
AUMA Riester GmbH & Co. KG

SA(R)07.2-GS160.3 -F25-RR-RL

U2.3487

Page 1
Qté 1

* - SA07.6 - 218:1 / 442:1

Ce plan est sujet aux règlements de la protection du droit d´auteur.