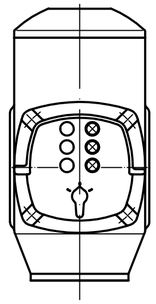

Standardversion KP

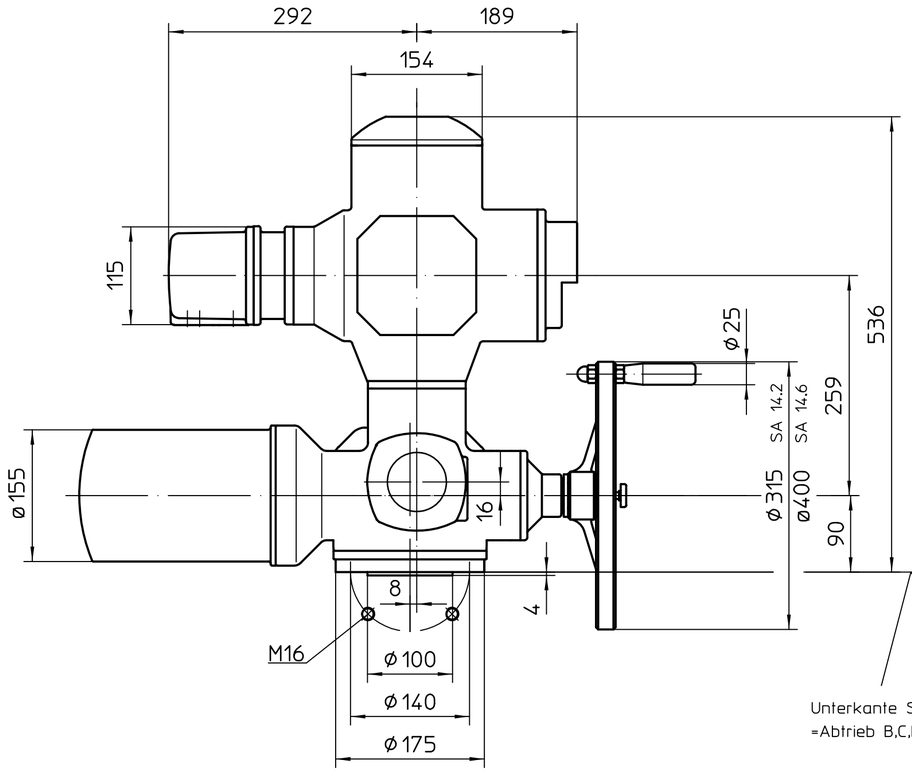

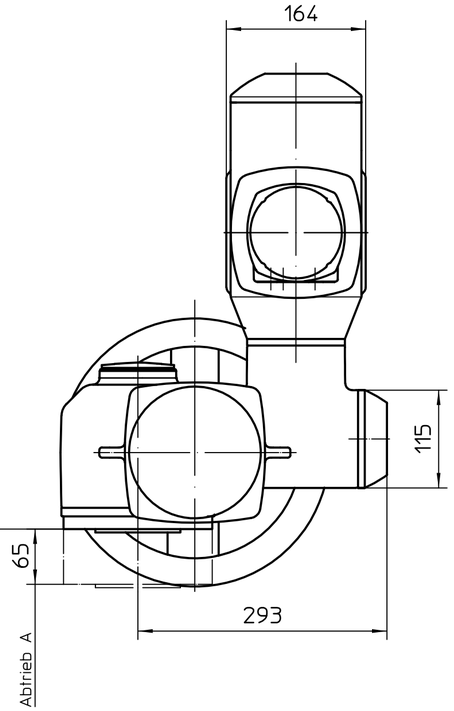

Version KPH

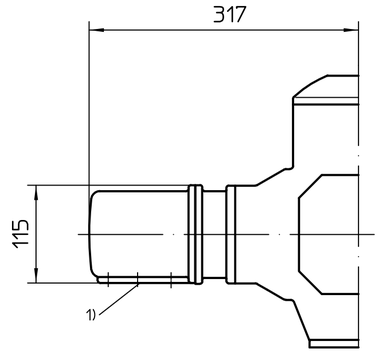

Version KES

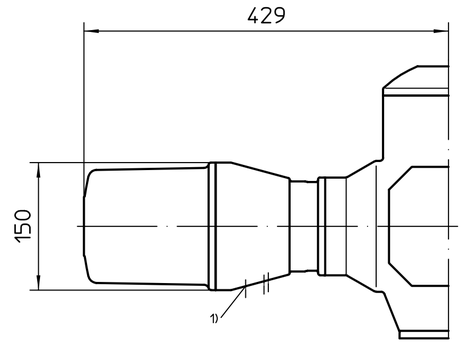

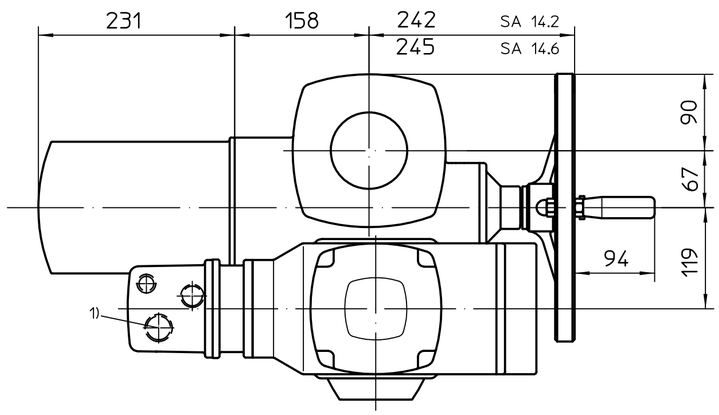

*gilt auch für: SAEx14.6

1) Gewinde für Kabeleinführungen gemäß Auftragsbestätigung bzw. techn. Datenblatt

Alle Maße in mm

Für alle übrigen Maße der Stellantriebe/Getriebe siehe Maßblatt neuester Ausgabe

Zust.	Änderung	Datum	Name
02	823/2018	2018-12-03	Gol
01	617/2011	2011-10-21	Alt

Maßstab 1:5

	Datum	Name
Bearb.	2018-12-03	Goltsev
Gepr.	2018-12-06	Duffner
Freig.	2018-12-06	Goltsev

AUMA Riester GmbH & Co. KG
Postfach 1362
D-79373 Müllheim
Tel. 07631/809-0
Fax 07631/13218

auma®
AUMA Riester GmbH & Co. KG

SA(R)Ex14.2-AM

U2.3530

Blatt 1
Anz. 1

* - SAEx14.6

Für diese Zeichnung gelten die Bestimmungen über den Schutz für Urheberrecht.