Standardversion KP
Standard version KP

Version KPH
Version KPH

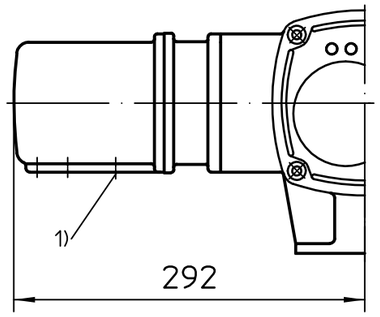

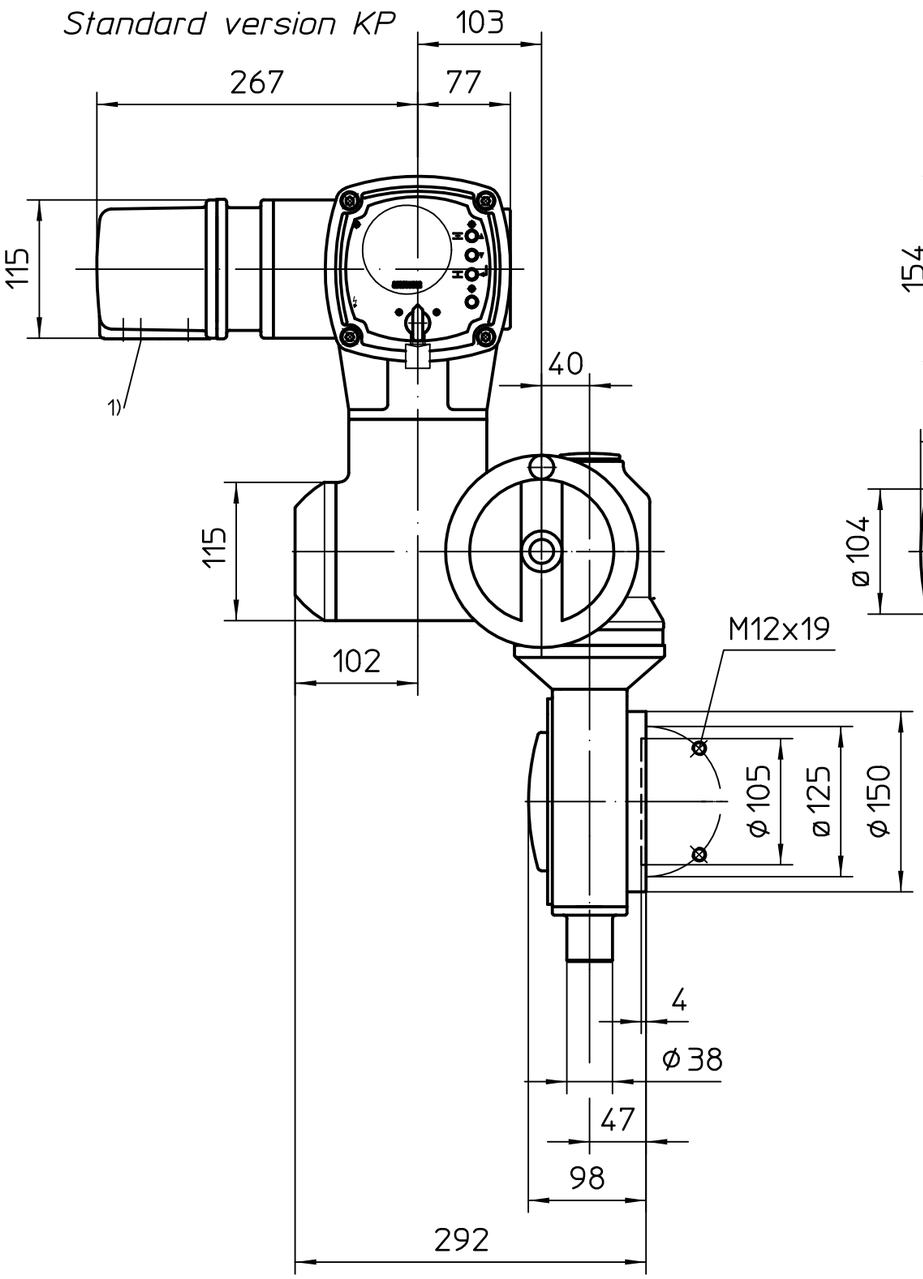

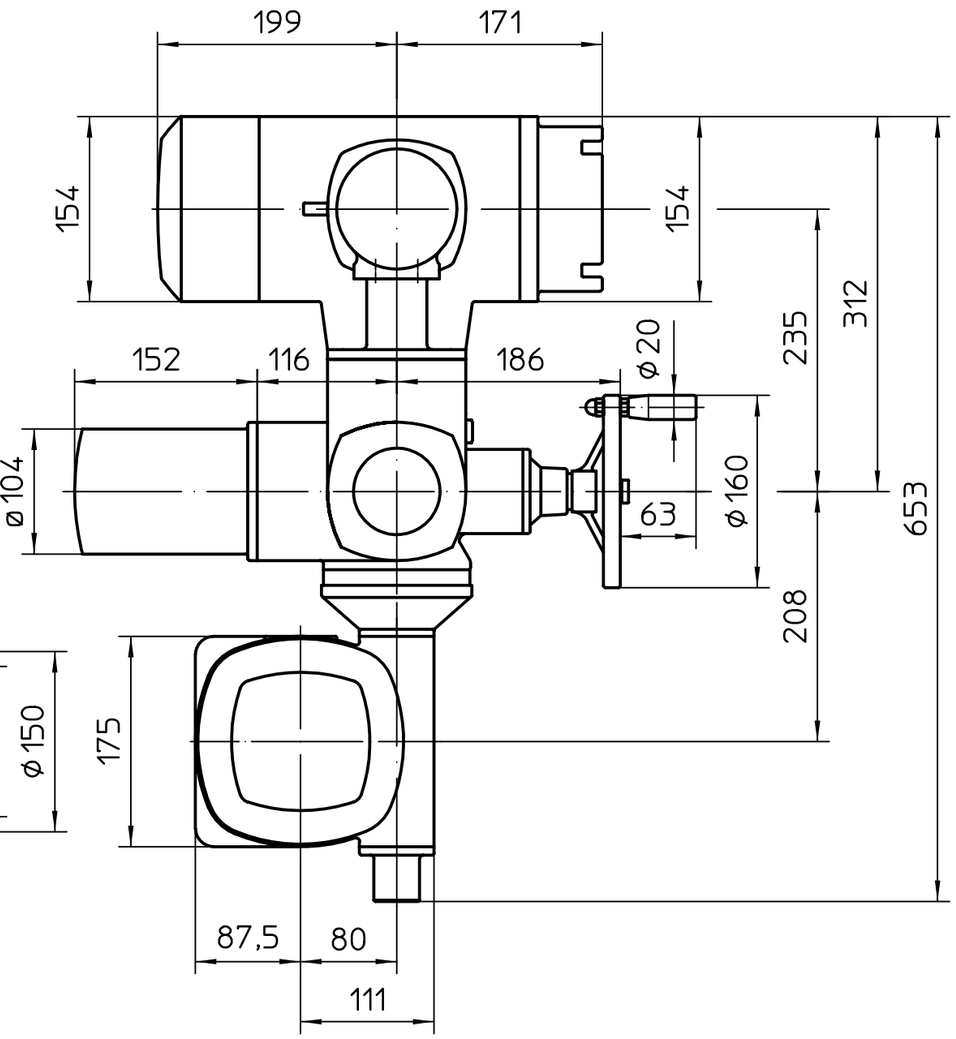

Version KES
Version KES

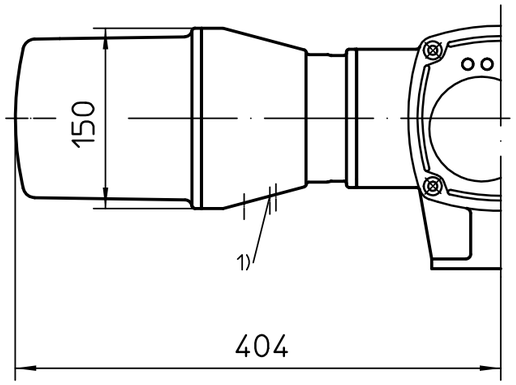

Montage-Position A/Mounting position A

1) Gewinde für Kabeleinführungen gemäß Auftragsbestätigung bzw. techn. Datenblatt
Threads for cable entries according to order acknowledgement or techn. data

Alle Maße in mm
All dimensions in mm

Für alle übrigen Maße der Stellantriebe/Getriebe siehe Maßblatt neuester Ausgabe
For all other dimensions of actuators/gear boxes refer to latest issue of dimension sheet

Für diese Zeichnung gelten die Bestimmungen über den Schutz für Urheberrecht.

Art.-Nr.	Allgemeintoleranz ISO 2768 - mK	Maßstab 1:5	Passmaß	Abmaße

	Datum	Name
Bearb.	2012-02-21	Altmann
Gepr.	2012-02-21	Duffner
Freig.	2012-02-21	Altmann

Zust.	Änderung	Datum	Name

AUMA Riester GmbH & Co. KG
Postfach 1362
D-79373 Müllheim
Tel. 07631/809-0
Fax 07631/13218

auma®
AUMA Riester GmbH & Co. KG

SA(R)Ex07.2-AC2
-GS80.3-F12-RR-RL

U3.3663

Blatt-Nr. 1
Anz. 1

gilt auch für/also valid for SA07.6