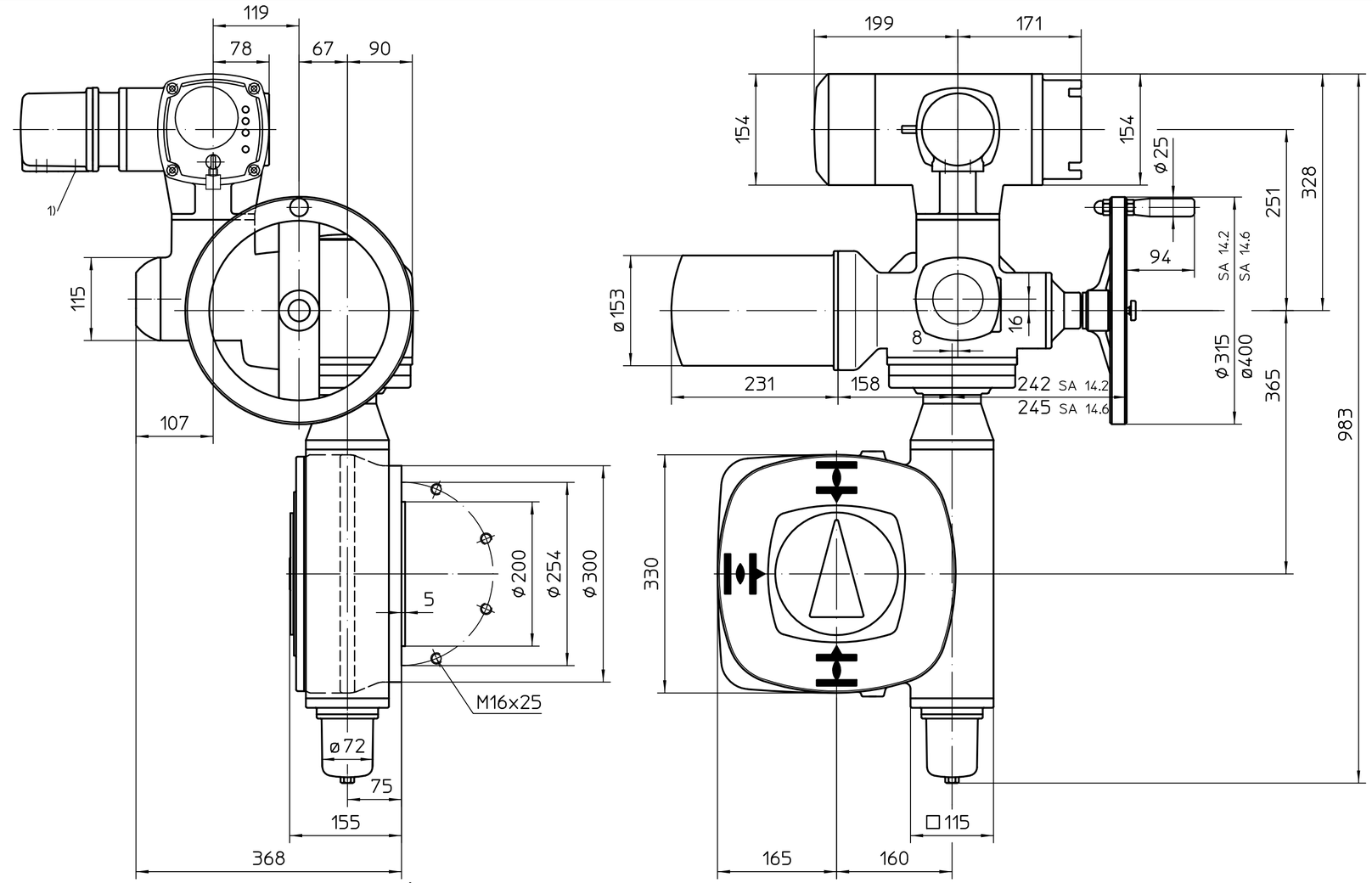

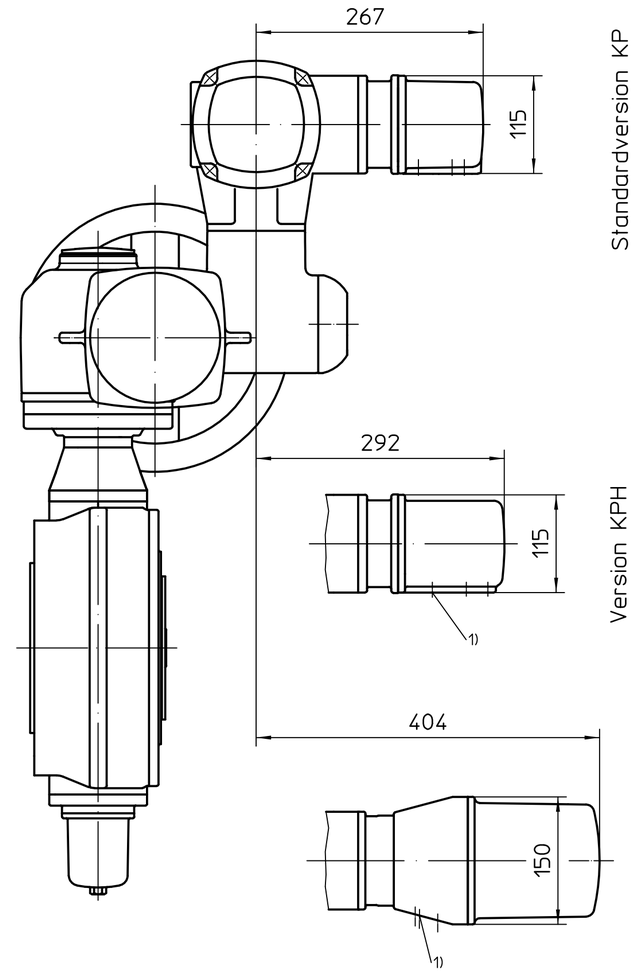

Option Flansch plan

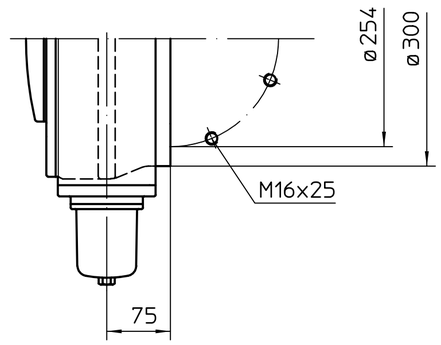

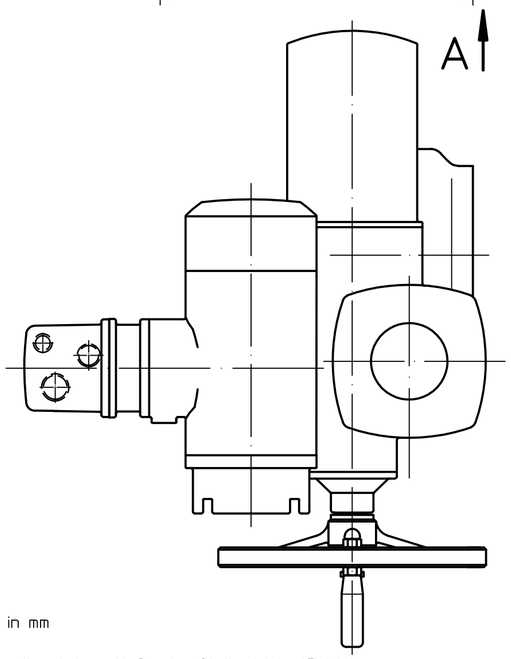

Ansicht A

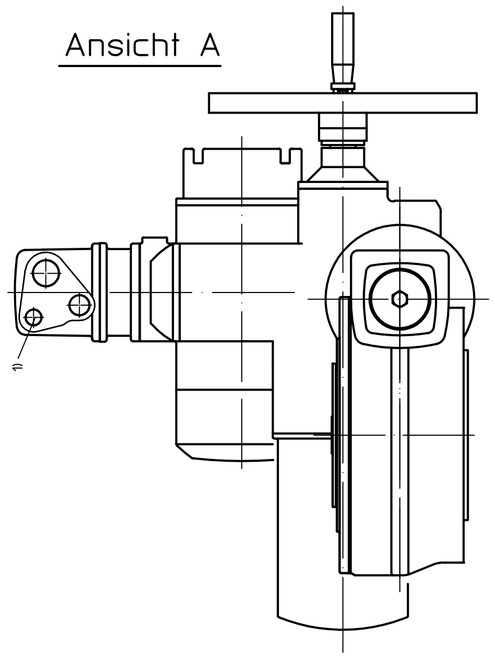

1) Gewinde für Kabeleinführungen gemäß Auftragsbestätigung bzw. techn. Datenblatt

× gilt auch für: SAEx14.6

Montage Position A

Alle Maße in mm

Für alle übrigen Maße der Stellantriebe/Getriebe siehe Maßblatt neuester Ausgabe

Für diese Zeichnung gelten die Bestimmungen über den Schutz für Urheberrechl.

Zust.	Änderung	Datum	Name
02	659/2018	2018-10-04	Gol
01	497/2016	2016-07-20	Gol

	Datum	Name
Bearb.	2018-10-04	Goltsev
Gepr.	2018-10-08	Duffner
Freig.	2018-10-08	Goltsev

Maßstab 1:5

Passmaß | Abmaße

AUMA Riester GmbH & Co. KG
Postfach 1362
D-79373 Müllheim
Tel. 07631/809-0
Fax 07631/13218

auma® AUMA Riester GmbH & Co. KG

SA(R)Ex14.2-AC2 -GS160.3-F25-RR-RL

U2.4141

Blatt 1
Anz. 1

* - SAEx14.6 - 54:1