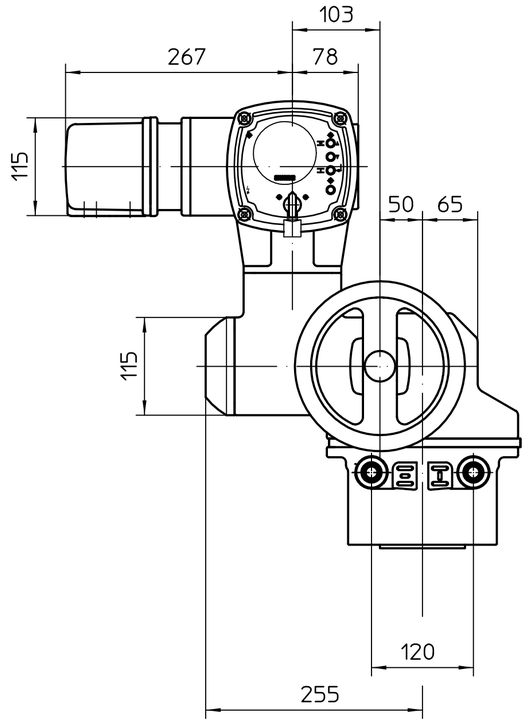


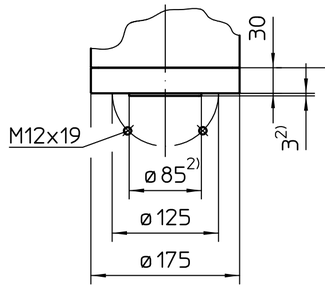


F12

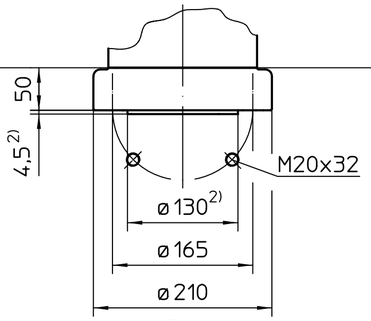


F16

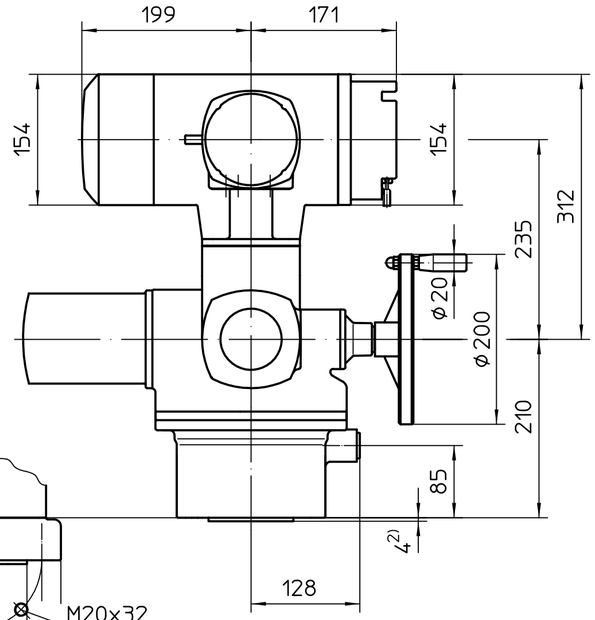


Standardversion KP

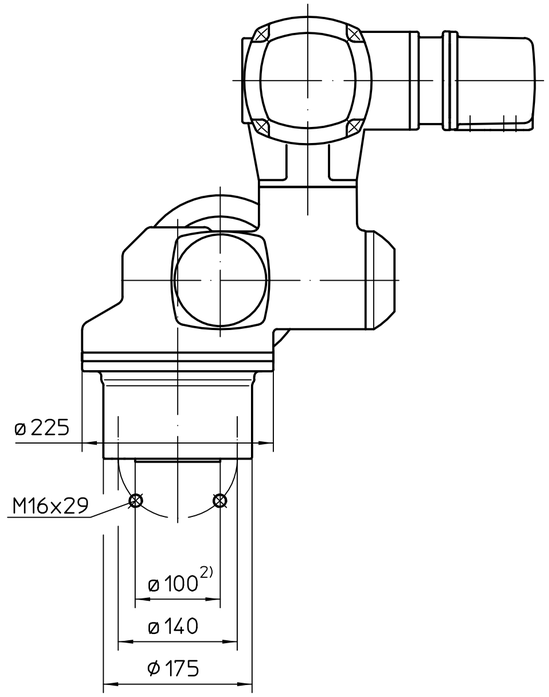


F14

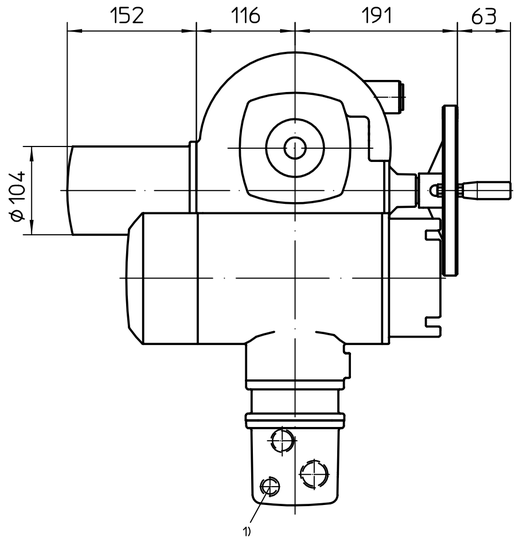


Version KES

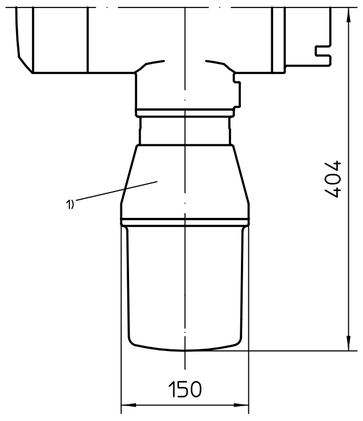


Version KPH

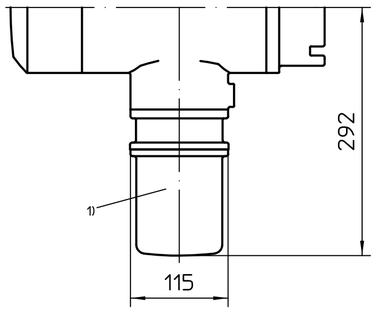


1) Gewinde für Kabeleinführungen gemäß Auftragsbestätigung bzw. techn. Datenblatt

2) Nur bei Ausführung mit Zentrierung
Standard ohne Zentrierung: F12, F14, F16
Option mit Zentrierung: F12, F14, F16

Alle Maße in mm
Für alle übrigen Maße der Stellantriebe/Getriebe siehe Maßblatt neuester Ausgabe

| Zust. | Änderung | Datum | Name |
|---|---|---|---|
| 03 | 259/2019 | 2019-05-06 | Gol |
| 02 | 633/2016 | 2016-09-06 | Duf |
| 01 | 908/2015 | 2015-12-17 | Gol |

Maßstab 1:5

| | Datum | Name |
|---|---|---|
| Bearb. | 2019-05-06 | Goltsev |
| Gepr. | 2019-05-28 | Mayer |
| Freig. | 2019-05-29 | Goltsev |

AUMA Riester GmbH & Co. KG
Postfach 1362
D-79373 Müllheim
Tel. 07631/809-0
Fax 07631/13218

auma®
AUMA Riester GmbH & Co. KG

SQ(R)Ex14.2-AC2

U2.4174

Blatt 1
Anz. 1

Für diese Zeichnung gelten die Bestimmungen über den Schutz für Urheberrecht.