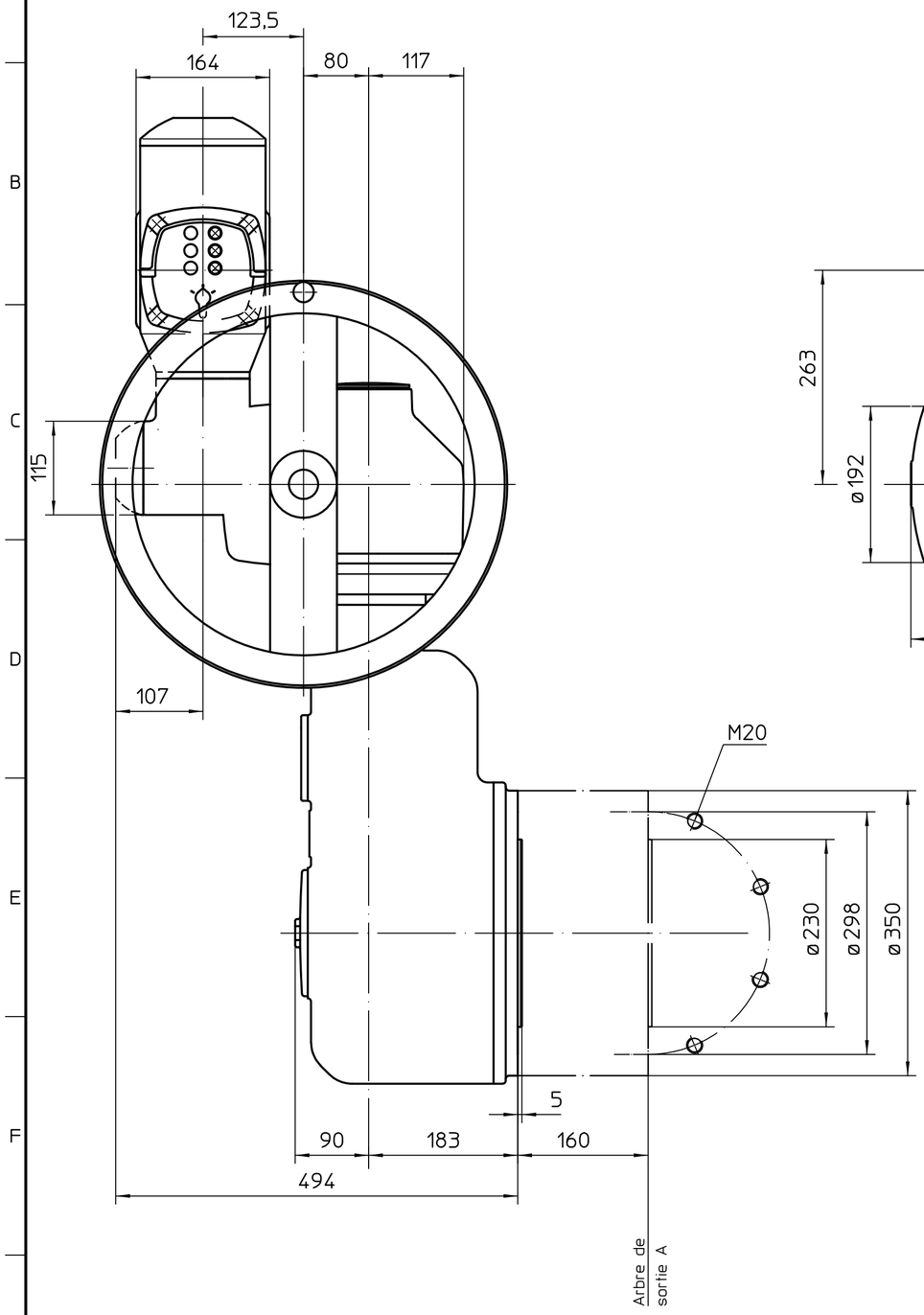

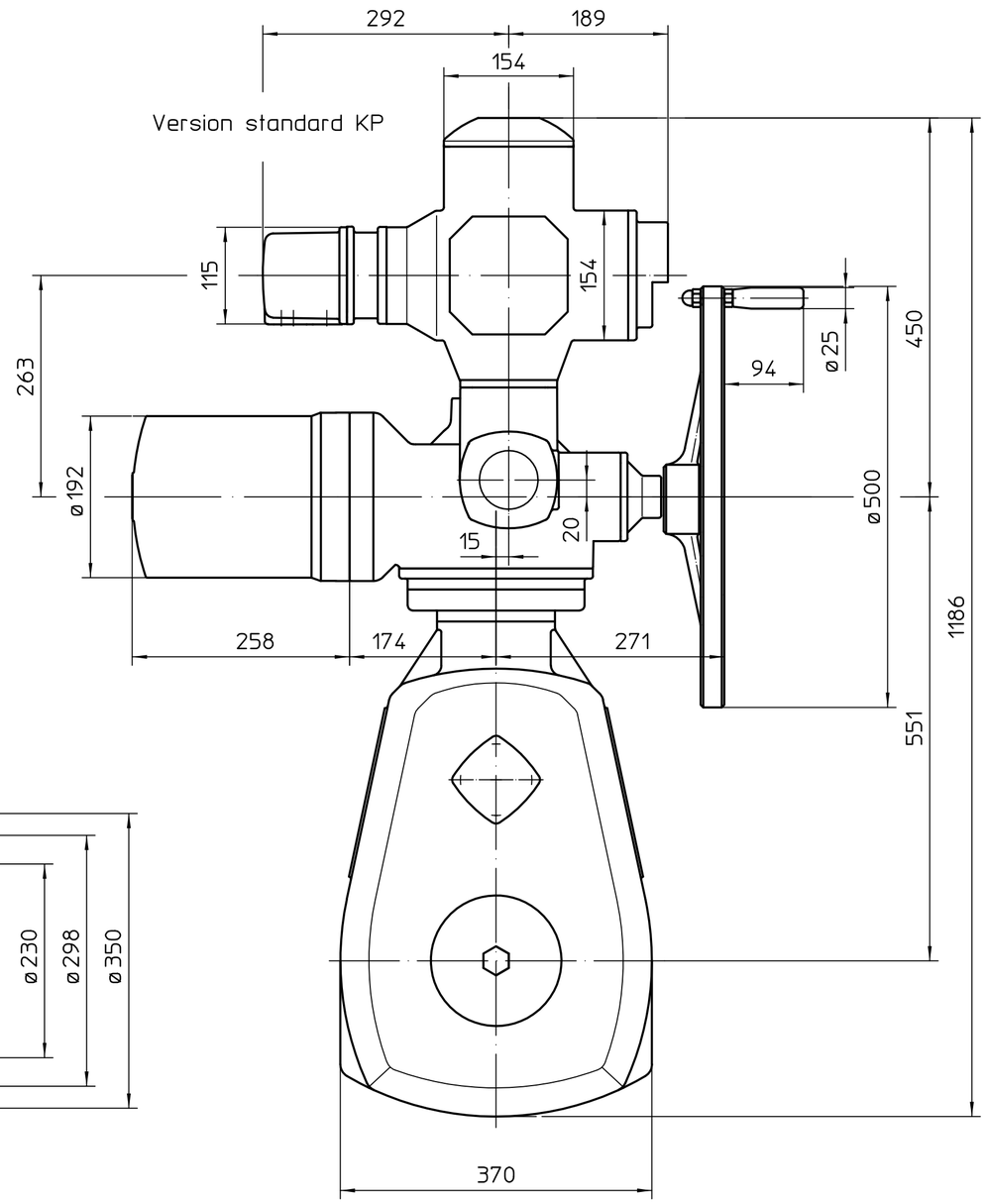

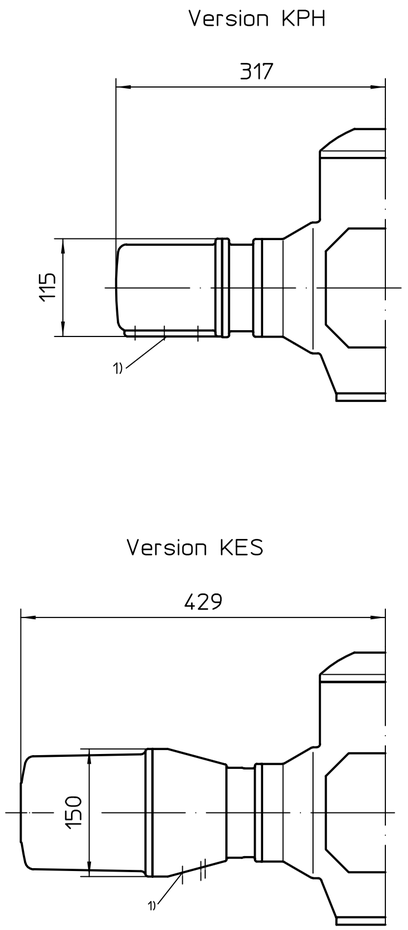

1) Taraudage pour entrées de câbles selon AR ou fiche de données techniques

Toutes les dimensions en mm

Pour toutes les autres dimensions des servomoteurs/réducteurs, cf. fiche de dimension la plus récente

Etat	Révision	Date	Nom
01	032/2019	2019-02-05	Gol

Echelle 1:5

	Date	Nom
Edité	2019-02-05	Goltsev
Testé	2019-02-12	Duffner
Approuvé	2019-02-13	Goltsev

AUMA Riester GmbH & Co. KG
P.O. Box 1362
79373 Muellheim/Germany
Tel. +49 7631 809-0
Fax +49 7631/13218

auma®
AUMA Riester GmbH & Co. KG

SA(R)Ex16.2-AM-GK30.2

U2.4270

Page 1
Qté 1

Ce plan est sujet aux règlements de la protection du droit d´auteur.