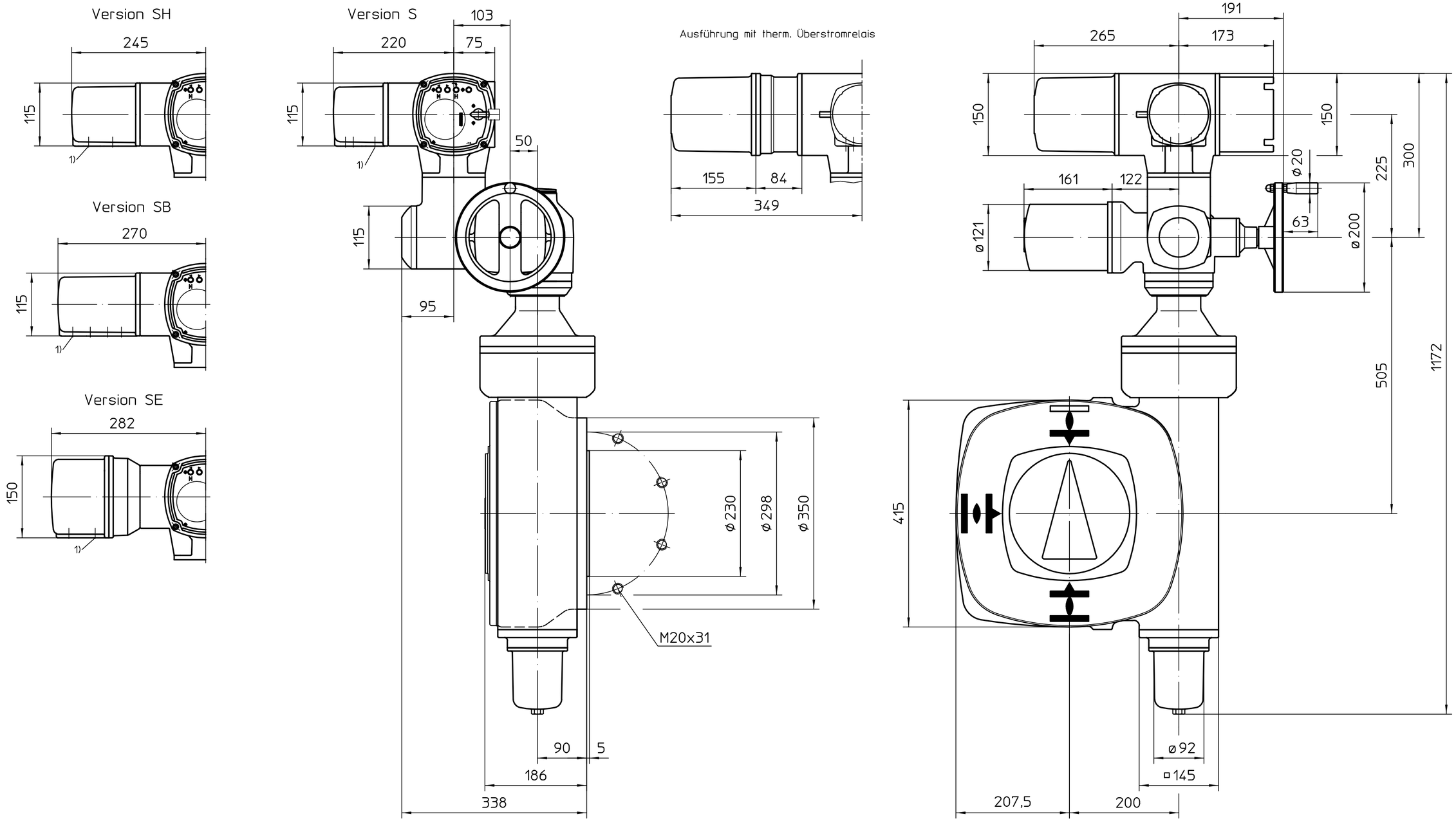

Option Flansch plan

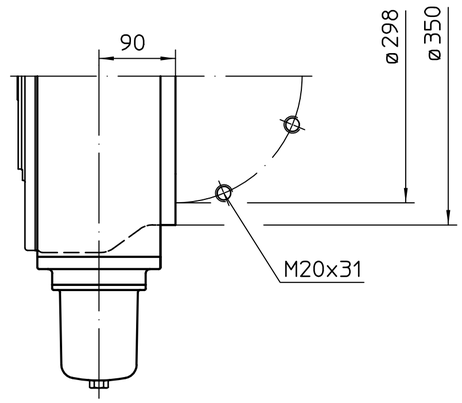

1) Gewinde für Kabeleinführungen gemäß Auftragsbestätigung bzw. techn. Datenblatt

Montage Position A

Alle Maße in mm

Für alle übrigen Maße der Stellantriebe/Getriebe siehe Maßblatt neuester Ausgabe

Zust.	Änderung	Datum	Name
01	702/2020	2020-08-06	Gol

Maßstab 1:5

	Datum	Name
Bearb.	2020-08-06	Goltsev
Gepr.	2020-08-06	Demir
Freig.	2020-08-06	Goltsev

AUMA Riester GmbH & Co. KG
Postfach 1362
D-79373 Müllheim
Tel. 07631/809-0
Fax 07631/13218

auma®
AUMA Riester GmbH & Co. KG

SA(R)10.2-AC2
-GS200.3-F30-RR-RL

U2.4595

Blatt 1
Anz. 1

214:1 / 434:1

Für diese Zeichnung gelten die Bestimmungen über den Schutz für Urheberrecht.