Version KPH
*Version KPH*

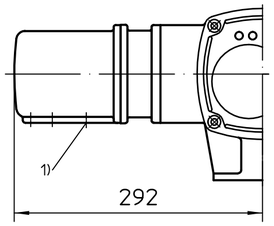


Standardversion KP
*Standard version KP*

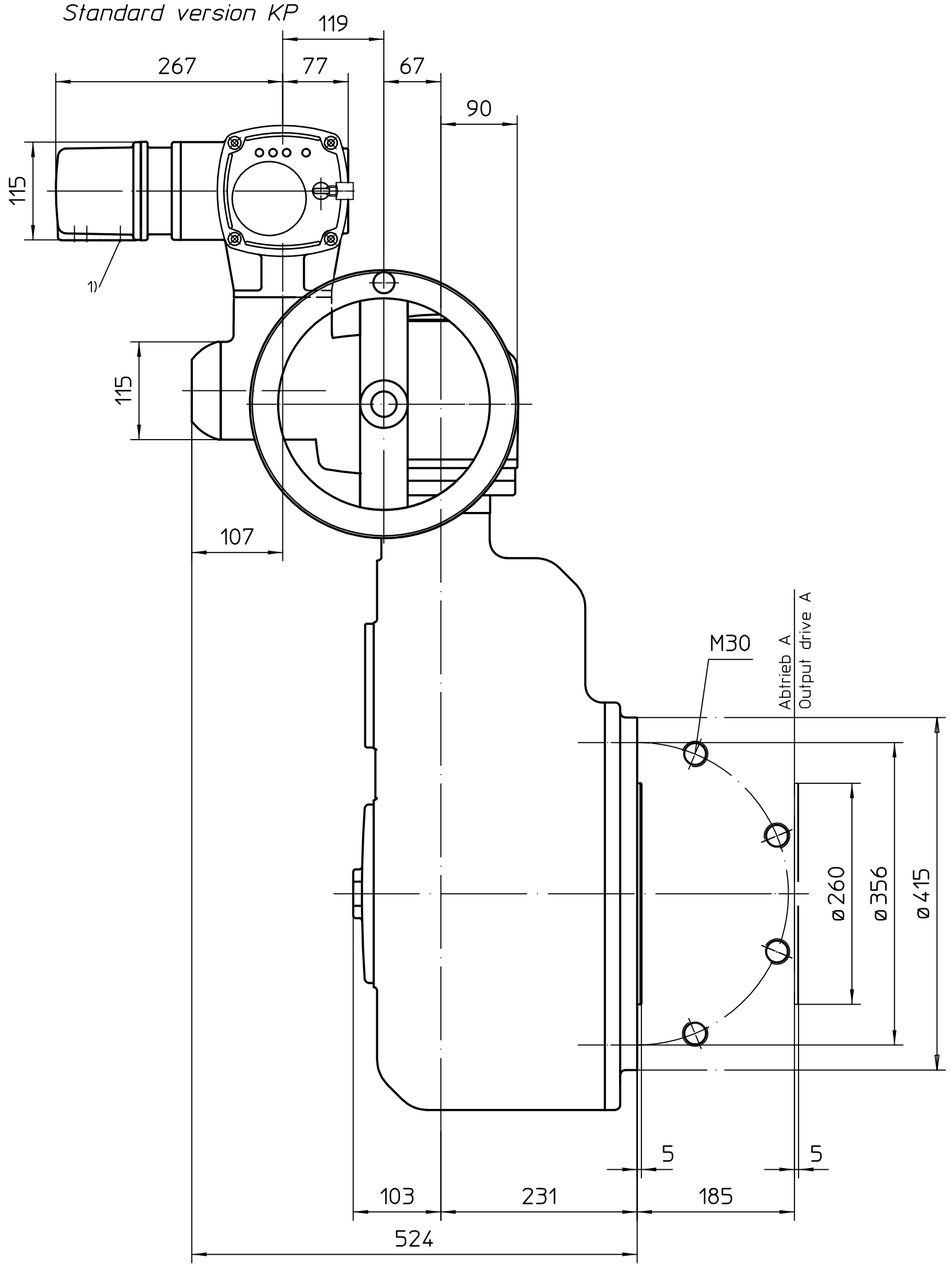


Version KES
*Version KES*

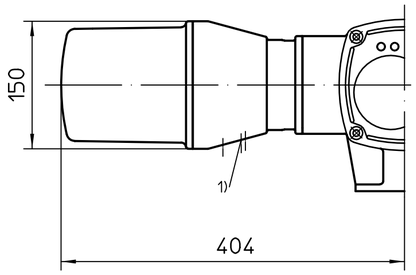


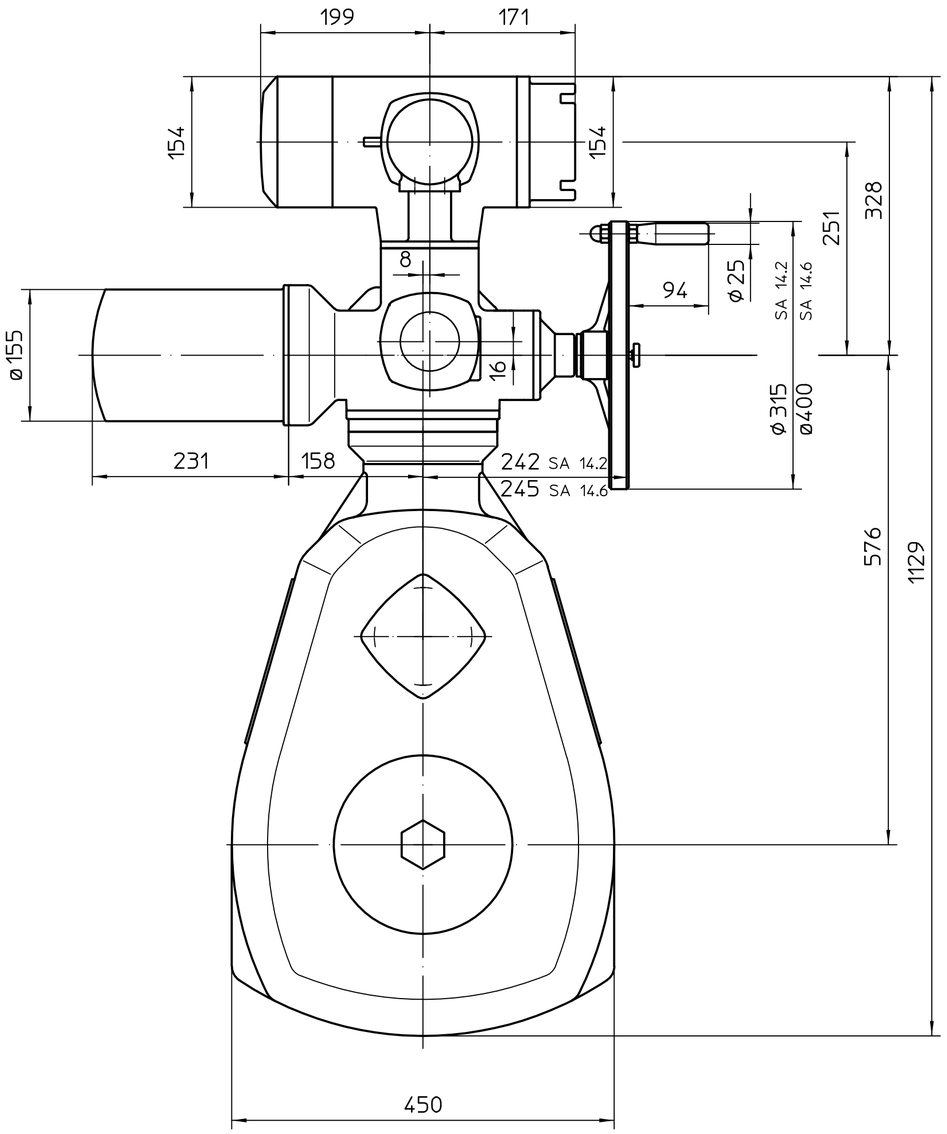


Montage-Position A/Mounting position A

1) Gewinde für Kabeleinführungen gemäß Auftragsbestätigung bzw. techn. Datenblatt
*Threads for cable entries according to order acknowledgement or techn. data*

Alle Maße in mm
All dimensions in mm

Für alle übrigen Maße der Stellantriebe/Getriebe siehe Maßblatt neuester Ausgabe
For all other dimensions of actuators/gear boxes refer to latest issue of dimension sheet

| Art.-Nr. | | | | |
|---|---|---|---|---|
| | | | | |
| Zust. | Änderung | Datum | Name | |

| Allgemeintoleranz ISO 2768 - mK | | Maßstab |
|---|---|---|
| | | 1:5 |
| | Datum | Name |
| Bearb. | 2015-03-13 | Goltsev |
| Gepr. | 2015-03-18 | Duffner |
| Freig. | 2015-03-18 | Goltsev |

AUMA Riester GmbH & Co. KG
Postfach 1362
D-79373 Müllheim
Tel. 07631/809-0
Fax 07631/13218

auma®
AUMA Riester GmbH & Co. KG

SA(R)Ex14.2-AC2-GK35.2

U2.4641

Blatt-Nr. 1
Anz. 1

gilt auch für/also valid for SA14.6

Für diese Zeichnung gelten die Bestimmungen über den Schutz für Urheberrecht.