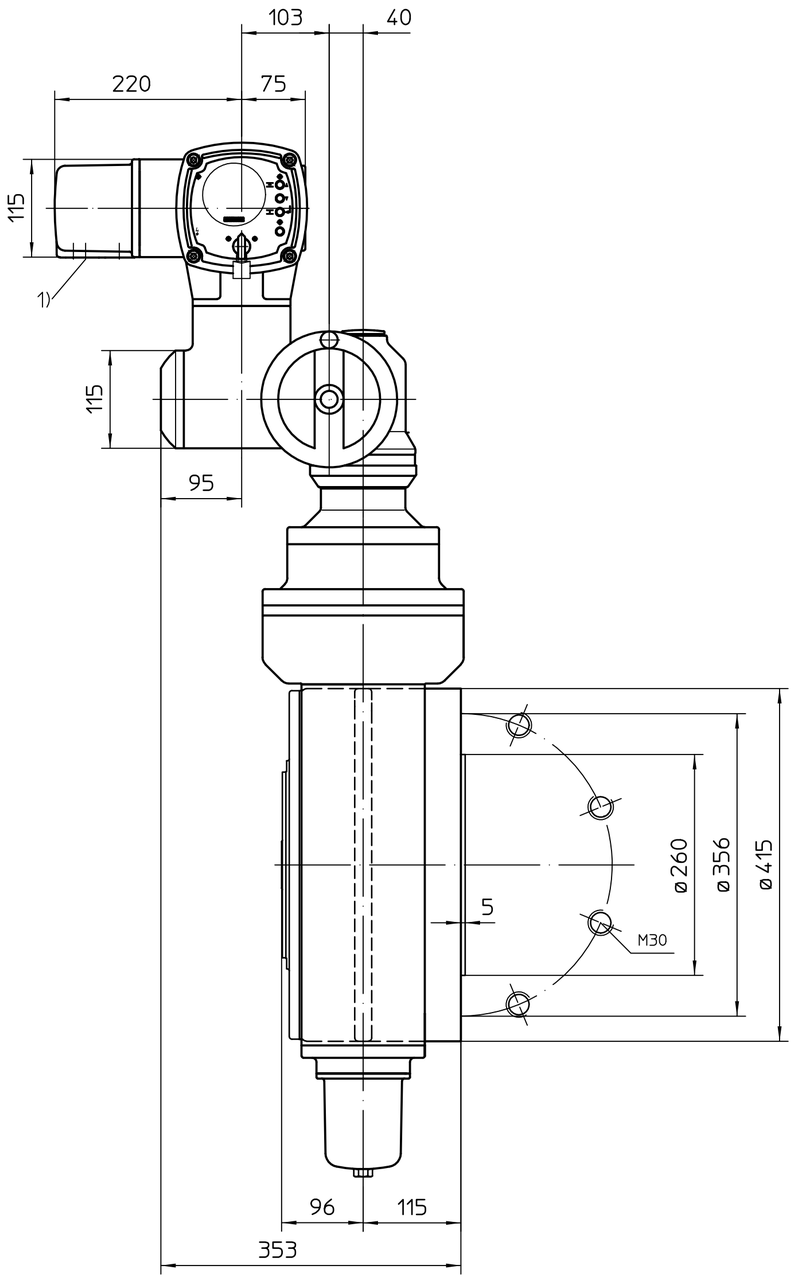

Ausführung mit therm. Überstromrelais
Version with thermal overload relay

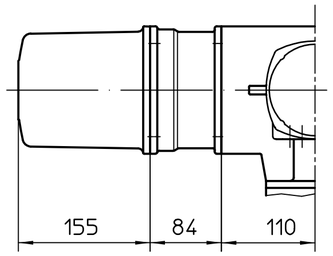

Option Flansch plan
Option flange planar

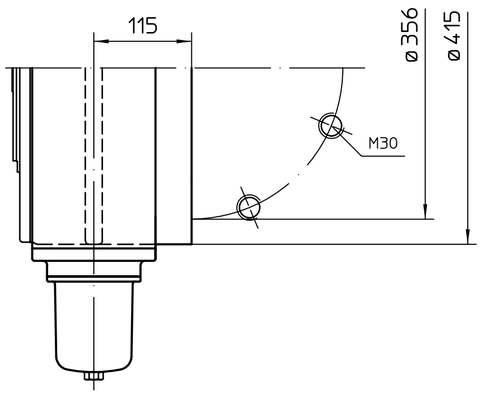

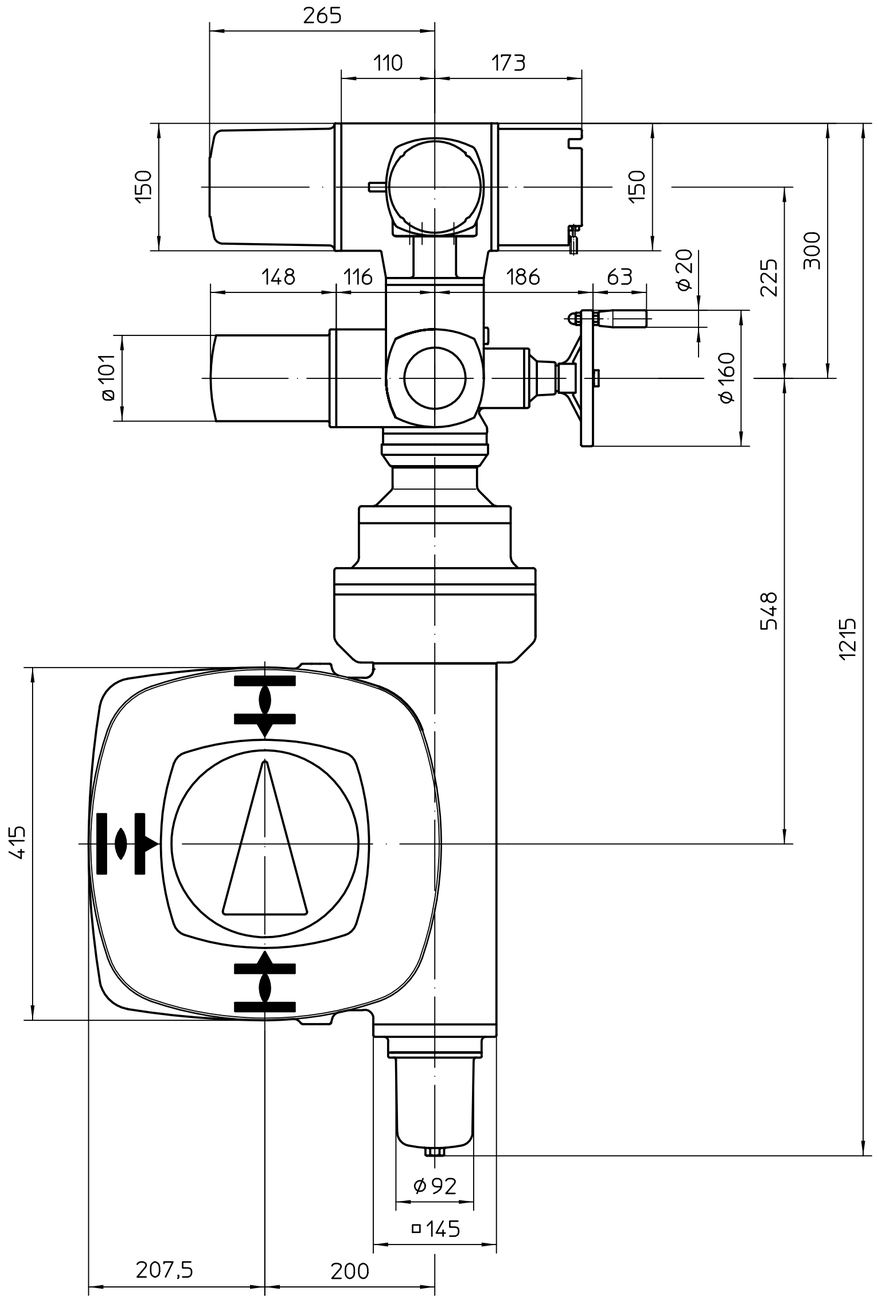

Montage-Position A/Mounting position A

1) Gewinde für Kabeleinführungen gemäß Auftragsbestätigung bzw. techn. Datenblatt
Threads for cable entries according to order acknowledgement or techn. data

Alle Maße in mm
All dimensions in mm

Für alle übrigen Maße der Stellantriebe/Getriebe siehe Maßblatt neuester Ausgabe
For all other dimensions of actuators/gear boxes refer to latest issue of dimension sheet

Art.-Nr.					Allgemeintoleranz ISO 2768 - mK	Maßstab 1:5
					Datum	Name
					Bearb. 2015-03-17	Goltsev
					Gepr. 2015-03-18	Duffner
					Freig. 2015-03-18	Goltsev
Zust.	Änderung	Datum	Name			

AUMA Riester GmbH & Co. KG
Postfach 1362
D-79373 Müllheim
Tel. 07631/809-0
Fax 07631/13218

auma®
AUMA Riester GmbH & Co. KG

SA(R)07.2-AC2-GS200.3
-F35-GZ200.3-RR-RL

U2.4643

Blatt-Nr. 1
Anz. 1

gilt auch f./also valid f. SA07.6 (16:1)

Für diese Zeichnung gelten die Bestimmungen über den Schutz für Urheberrecht.