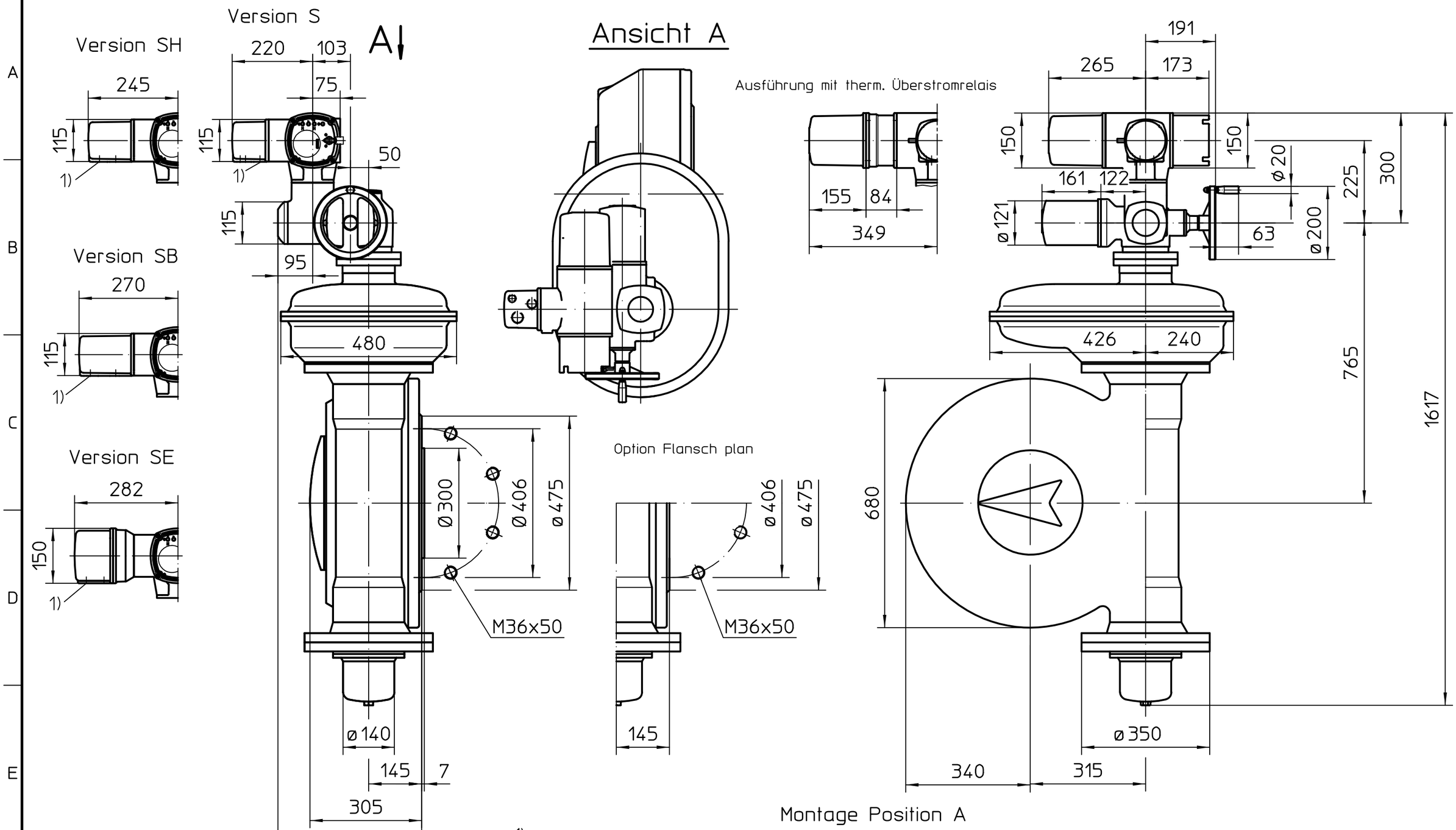

1) Gewinde für Kabeleinführungen gemäß Auftragsbestätigung bzw. techn. Datenblatt

Alle Maße in mm

Für alle übrigen Maße der Stellantriebe/Getriebe siehe Maßblatt neuester Ausgabe

Zust.	Änderung	Datum	Name
01	536/2020	2020-06-18	Gol

Maßstab 1:10

	Datum	Name
Bearb.	2020-06-18	Goltsev
Gepr.	2020-06-19	Mayer
Freig.	2020-06-19	Goltsev

AUMA Riester GmbH & Co. KG
Postfach 1362
D-79373 Müllheim
Tel. 07631/809-0
Fax 07631/13218

auma®
AUMA Riester GmbH & Co. KG

SA(R)10.2-AC2-GS315 -GZ30.1-Vers. RR-RL

U3.4710

Blatt 1
Anz. 1

Für diese Zeichnung gelten die Bestimmungen über den Schutz für Urheberrecht.