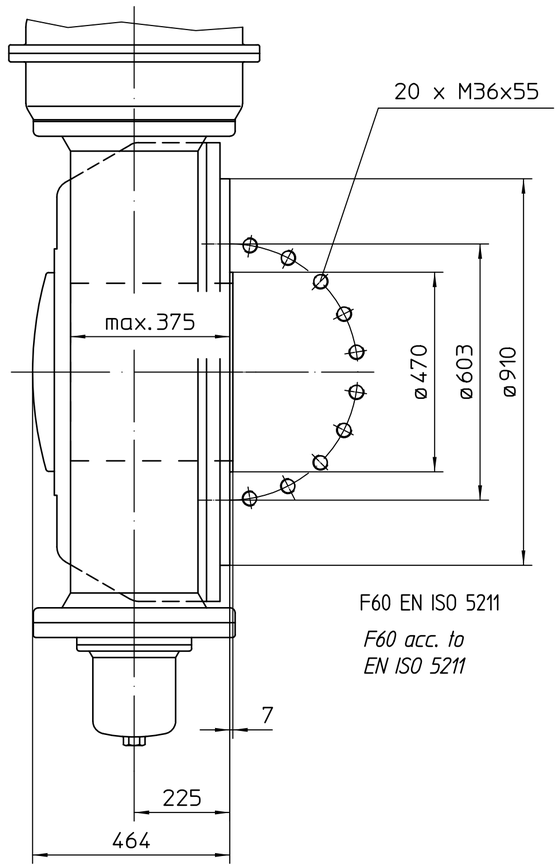


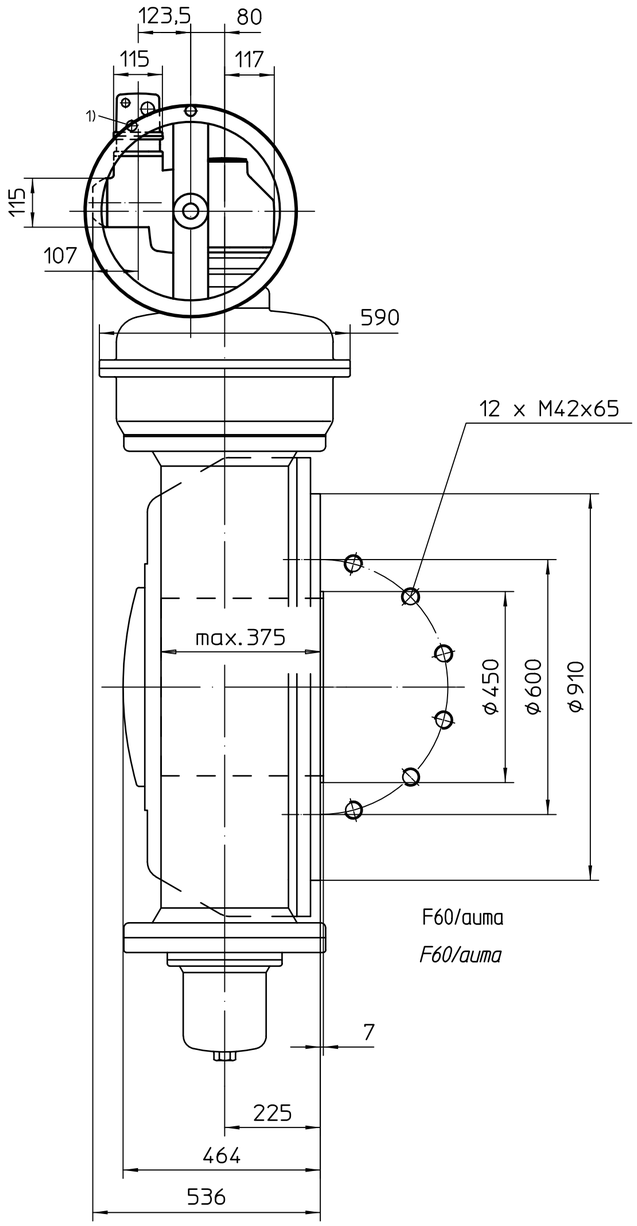


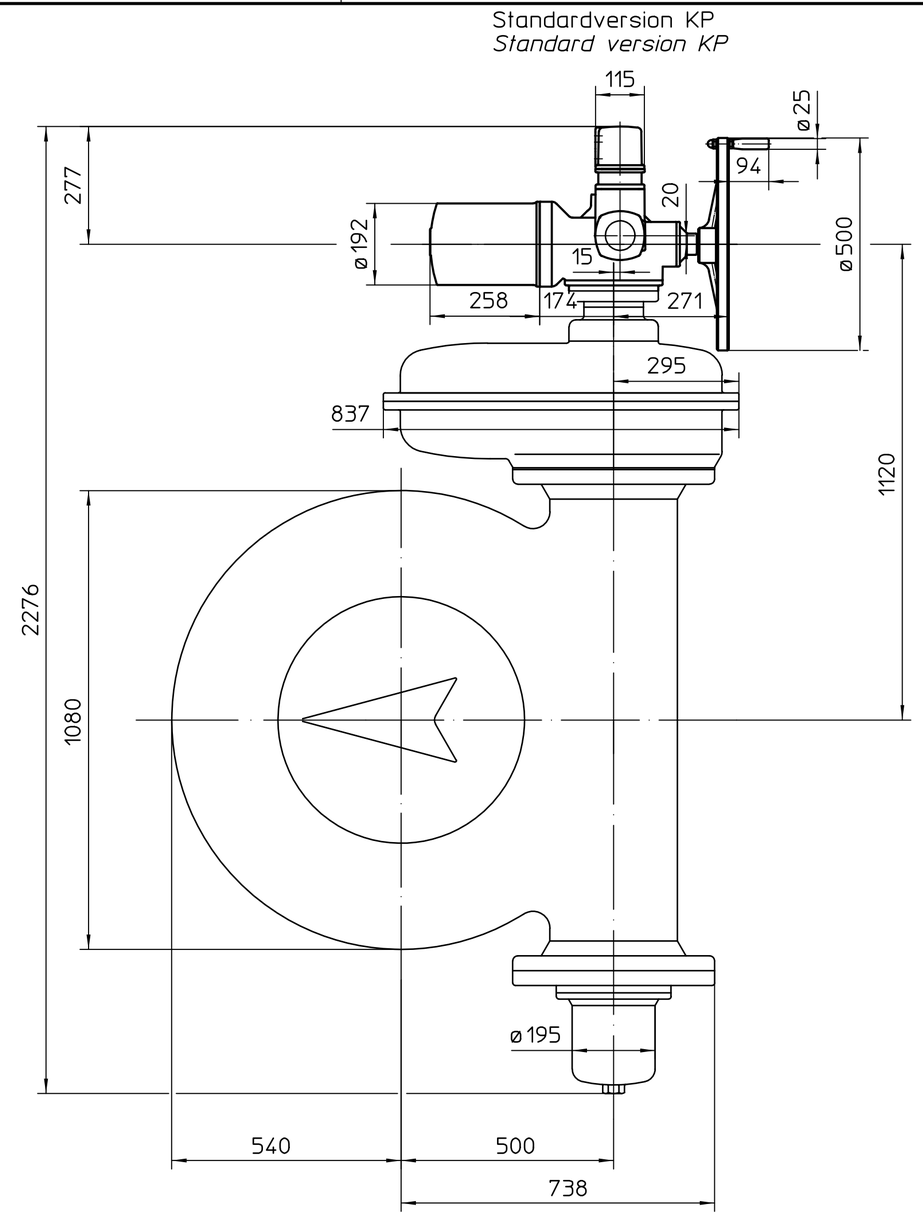

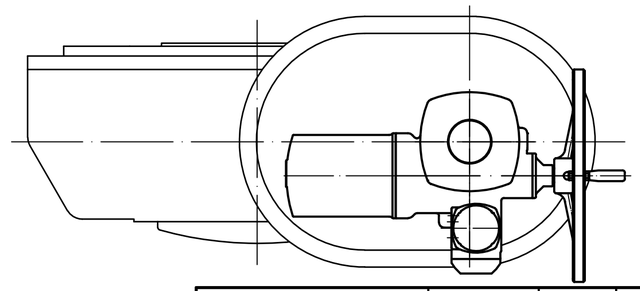

Montage-Position A/Mounting position A

1) Gewinde für Kabeleinführungen gemäß Auftragsbestätigung bzw. techn. Datenblatt

*Threads for cable entries according to order acknowledgement or techn. data*

Alle Maße in mm
All dimensions in mm

Für alle übrigen Maße der Stellantriebe/Getriebe siehe Maßblatt neuester Ausgabe
For all other dimensions of actuators/gear boxes refer to latest issue of dimension sheet

Für diese Zeichnung gelten die Bestimmungen über den Schutz für Urheberrecht.

| Art.-Nr. | | | |
|---|---|---|---|
| Zust. | Änderung | Datum | Name |

Allgemeintoleranz ISO 2768 - mK

Maßstab 1:10

| | Datum | Name |
|---|---|---|
| Bearb. | 2015-06-23 | Goltsev |
| Gepr. | 2015-06-24 | Duffner |
| Freig. | 2015-06-24 | Goltsev |

AUMA Riester GmbH & Co. KG
Postfach 1362
D-79373 Müllheim
Tel. 07631/809-0
Fax 07631/13218

auma®
AUMA Riester GmbH & Co. KG

# SA(R)Ex16.2-GS500 -GZ40.1-Version RR-RL

U2.4721

Blatt-Nr. 1
Anz. 1