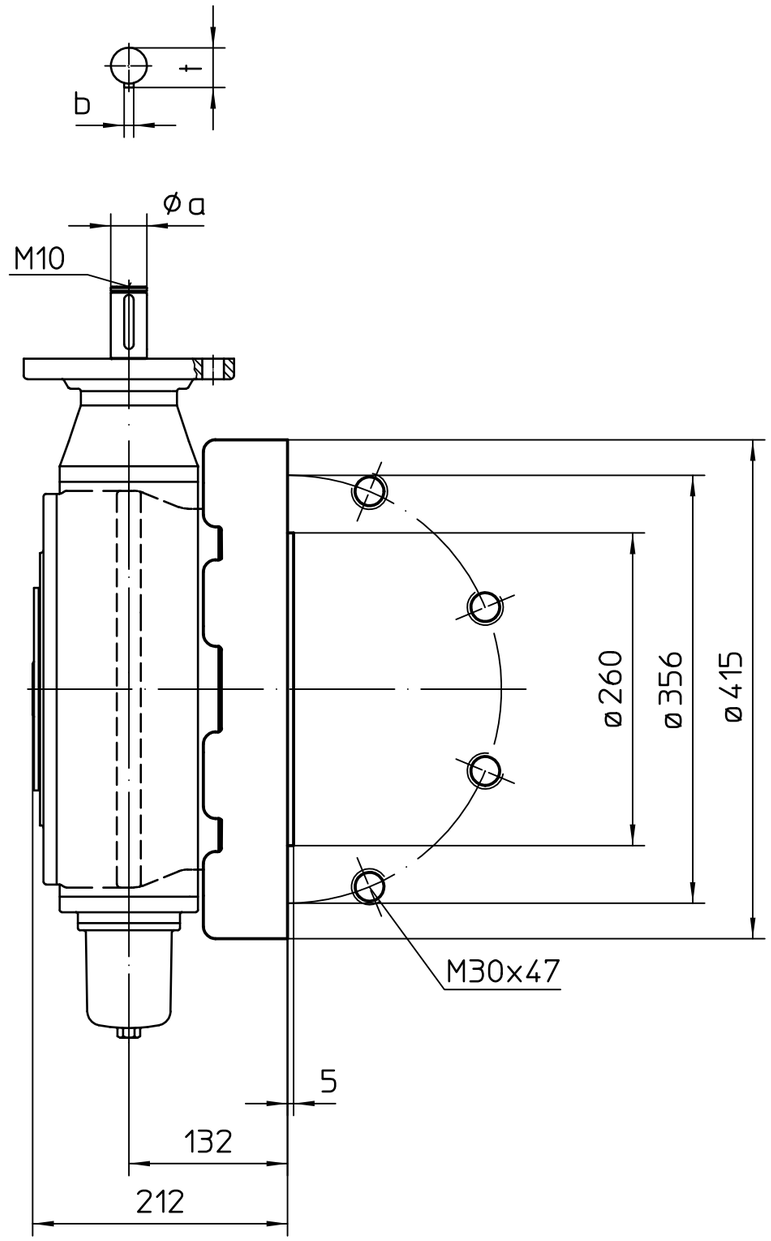


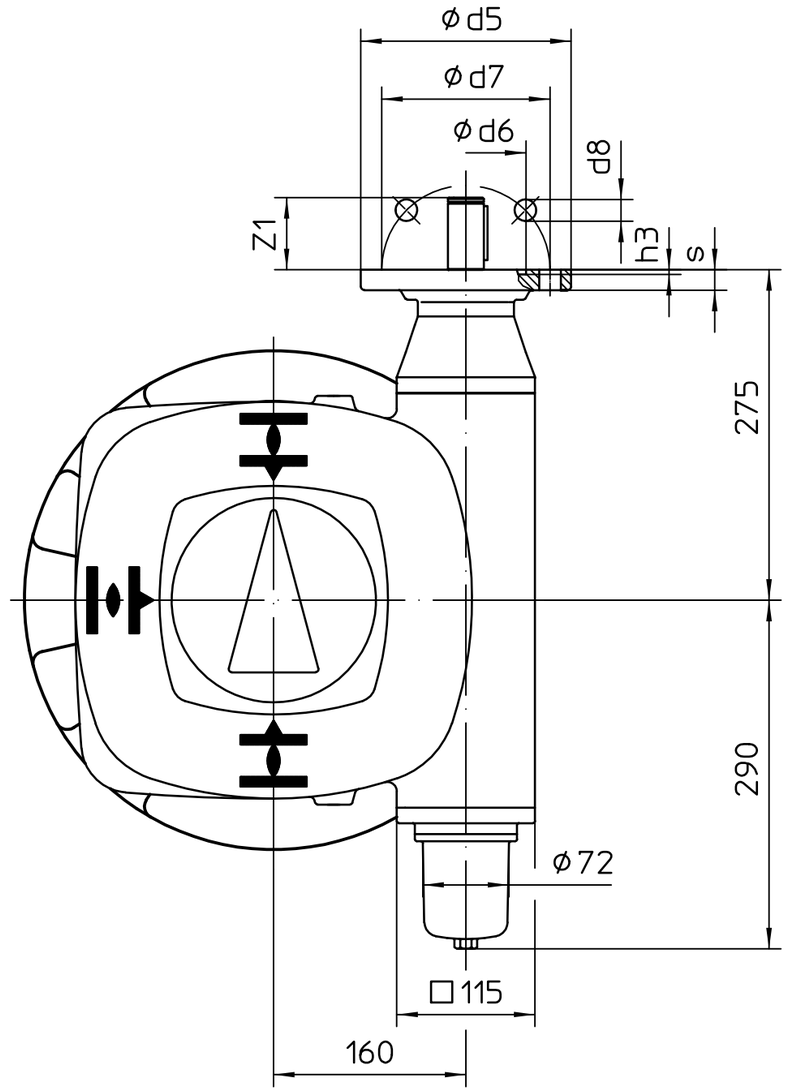


Kupplung
Coupling

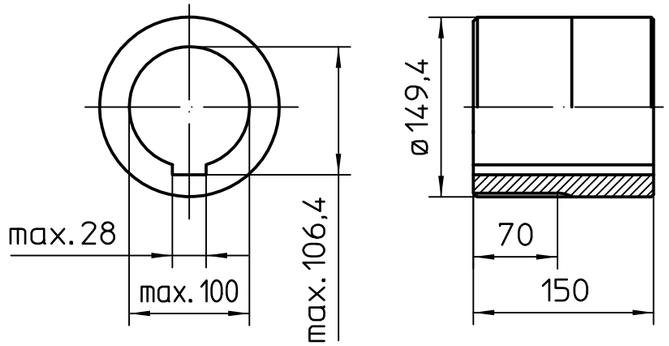


| | G1/2/F14 | G3/F16 |
|---|---|---|
| ød5 | 175 | 210 |
| ød6 | 100 | 130 |
| ød7 | 140 | 165 |
| ød8 | 18 | 22 |
| h3 | 5 | 5 |
| a | 30 | 30 |
| s | 17 | 25 |
| Z1 | 60 | 60 |
| b | 8 | 8 |
| t | 33 | 33 |

Art.-Nr.

| Zust. | Änderung | Datum | Name |
|---|---|---|---|

Allgemeintoleranz ISO 2768 - mK

Maßstab 1:5

| | Datum | Name |
|---|---|---|
| Bearb. | 2015-11-04 | Goltsev |
| Gepr. | 2015-11-09 | Duffner |
| Freig. | 2015-11-09 | Goltsev |

AUMA Riester GmbH & Co. KG
Postfach 1362
D-79373 Müllheim
Tel. 07631/809-0
Fax 07631/13218

auma®
AUMA Riester GmbH & Co. KG

# GS160.3-F35 -Version RR-RL

U3.4831

Blatt-Nr. 1
Anz. 1

54:1

Für diese Zeichnung gelten die Bestimmungen über den Schutz für Urheberrecht.