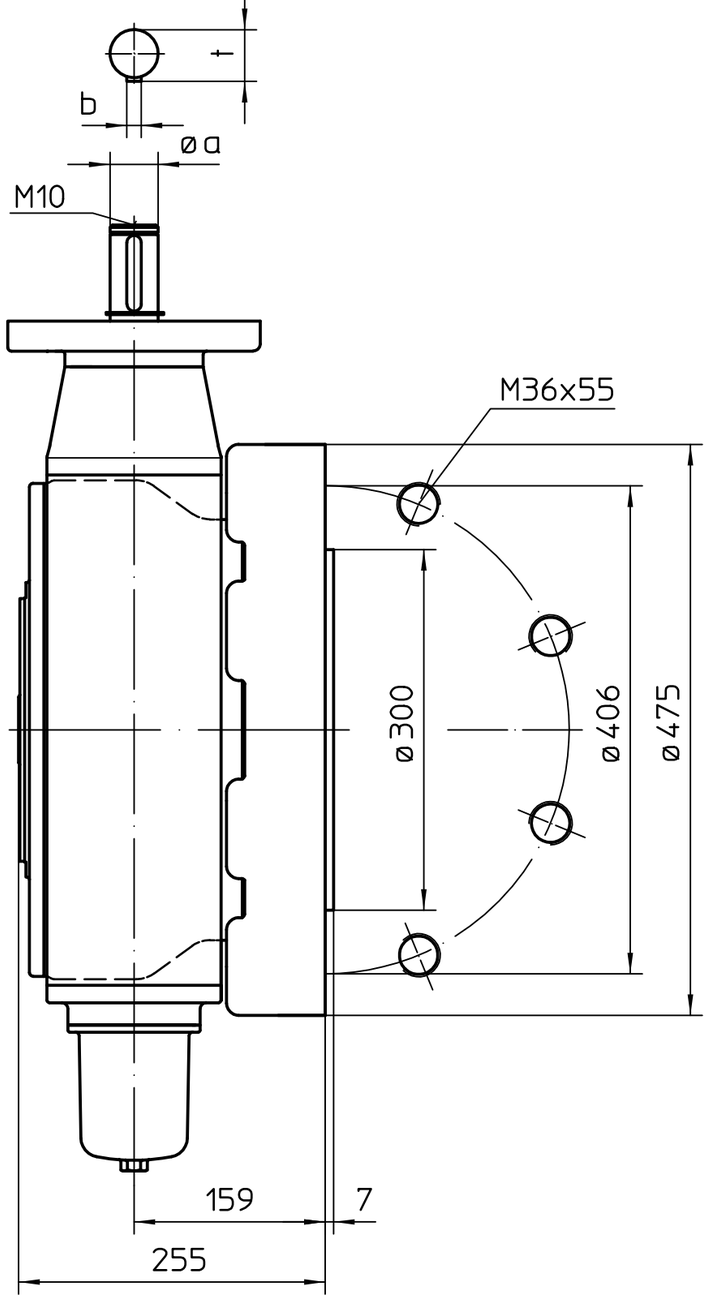

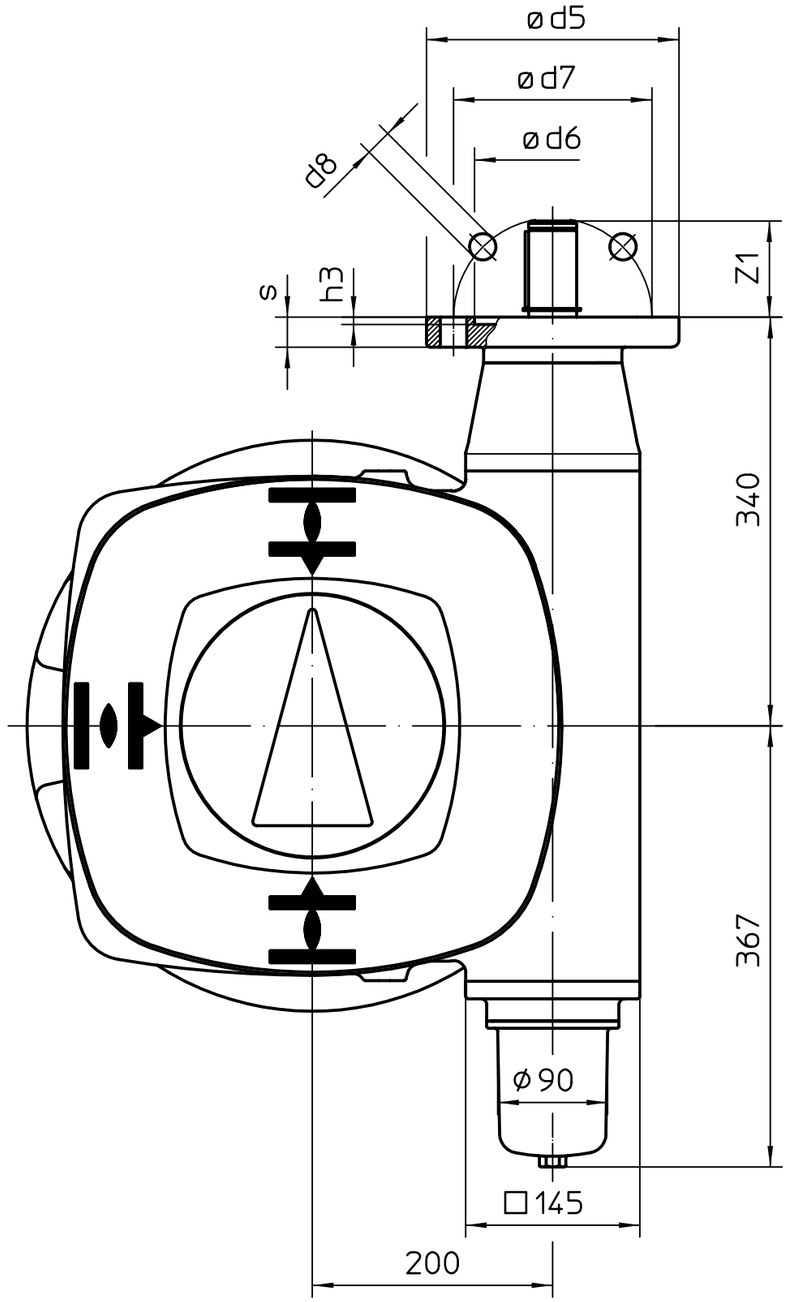

Kupplung
Coupling

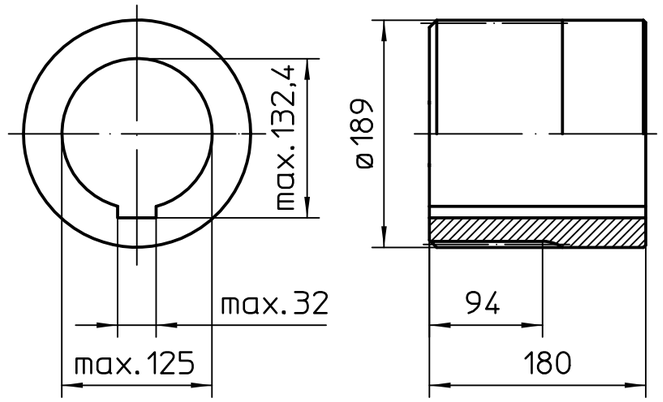

Für diese Zeichnung gelten die Bestimmungen über den Schutz für Urheberrecht.

	F16/G3	F25
ød5	210	300
ød6	130	200
ød7	165	254
ød8	22	18
h3	6	6
a	40	40
s	25	25
Z1	80	80
b	12	12
t	43	43

Art.-Nr.

Zust.	Änderung	Datum	Name

Allgemeintoleranz ISO 2768 - mK

Maßstab 1:5

	Datum	Name
Bearb.	2015-11-04	Goltsev
Gepr.	2015-11-09	Duffner
Freig.	2015-11-09	Goltsev

AUMA Riester GmbH & Co. KG
Postfach 1362
D-79373 Müllheim
Tel. 07631/809-0
Fax 07631/13218

Passmaß | Abmaße

auma®
AUMA Riester GmbH & Co. KG

GS200.3-F40 -Version RR-RL

U3.4834

Blatt-Nr. 1
Anz. 1

53:1