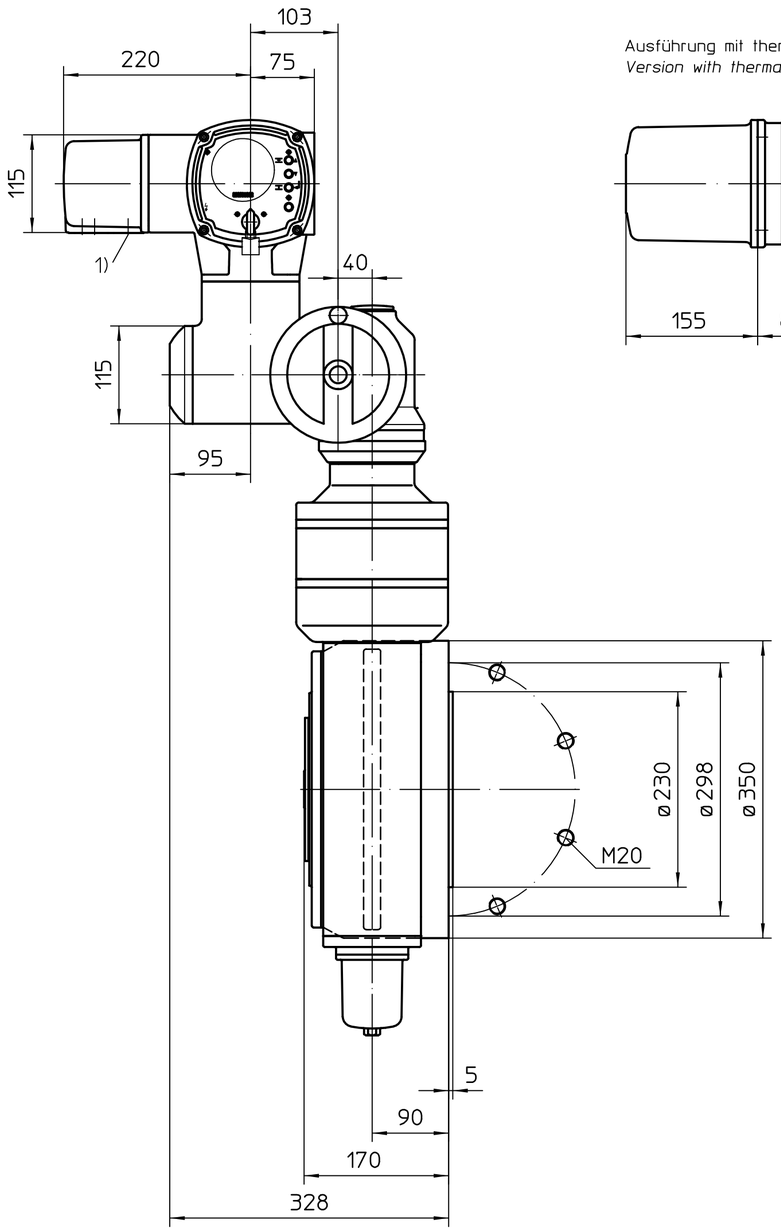

Ausführung mit therm. Überstromrelais
Version with thermal overload relay

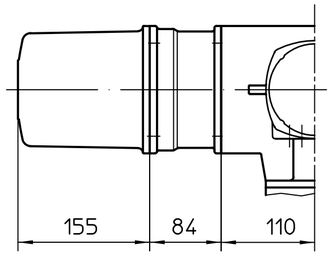

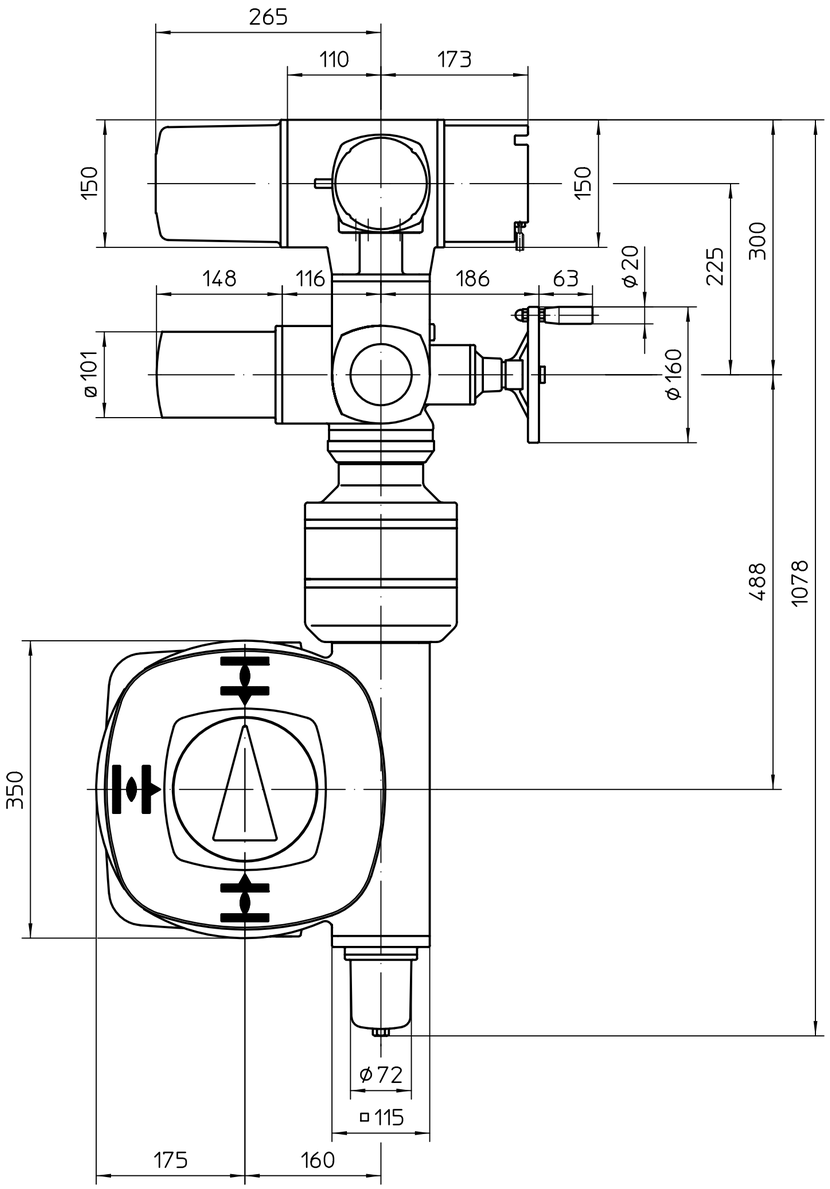

Montage-Position A/Mounting position A

1) Gewinde für Kabeleinführungen gemäß Auftragsbestätigung bzw. techn. Datenblatt
Threads for cable entries according to order acknowledgement or techn. data

Alle Maße in mm
All dimensions in mm

Für alle übrigen Maße der Stellantriebe/Getriebe siehe Maßblatt neuester Ausgabe
For all other dimensions of actuators/gear boxes refer to latest issue of dimension sheet

Art.-Nr.			
Zust.	Änderung	Datum	Name

Allgemeintoleranz ISO 2768 - mK

Maßstab 1:5

	Datum	Name
Bearb.	2017-04-24	Goltsev
Gepr.	2017-04-25	Duffner
Freig.	2017-04-25	Goltsev

AUMA Riester GmbH & Co. KG
Postfach 1362
D-79373 Müllheim
Tel. 07631/809-0
Fax 07631/13218

Passmaß | Abmaße

auma®
AUMA Riester GmbH & Co. KG

SA(R)07.2-AC2
-GS160.3-F30-RR-RL

U2.5314

Blatt-Nr. 1
Anz. 1

auch für/also for SA07.6 - 880:1

Für diese Zeichnung gelten die Bestimmungen über den Schutz für Urheberrecht.