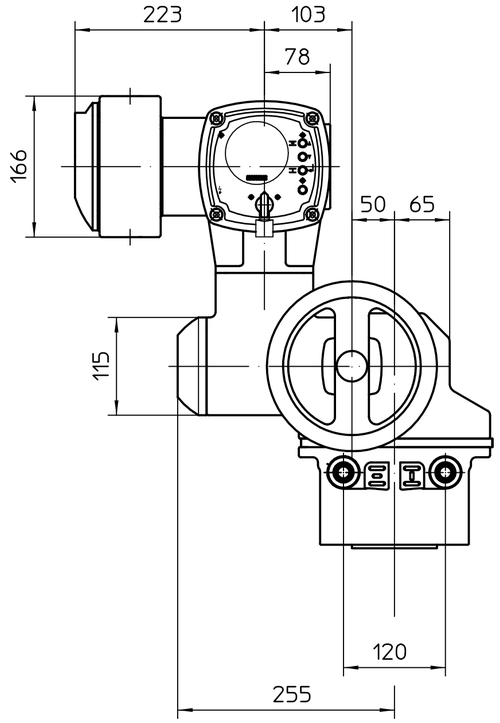

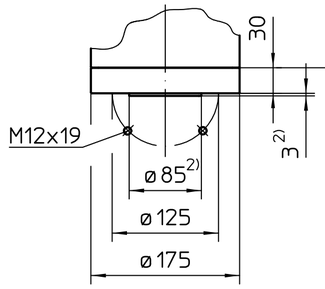

F12

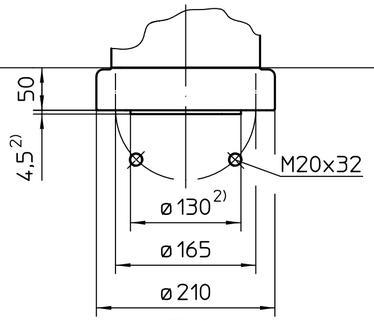

F16

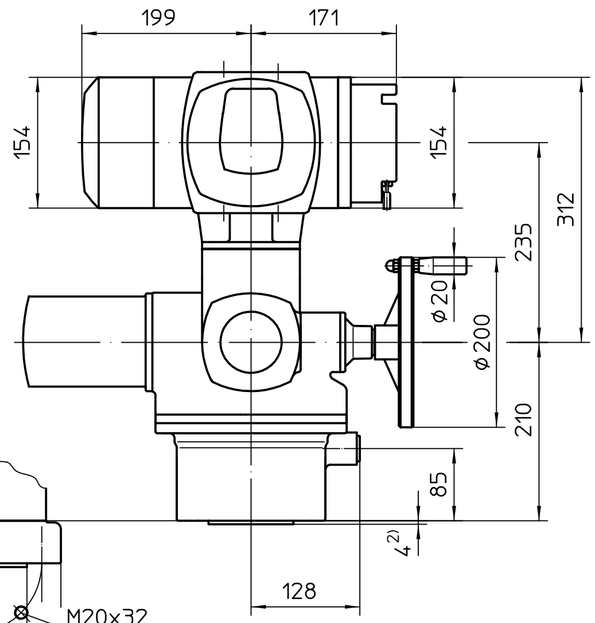

Standardversion KT Exe

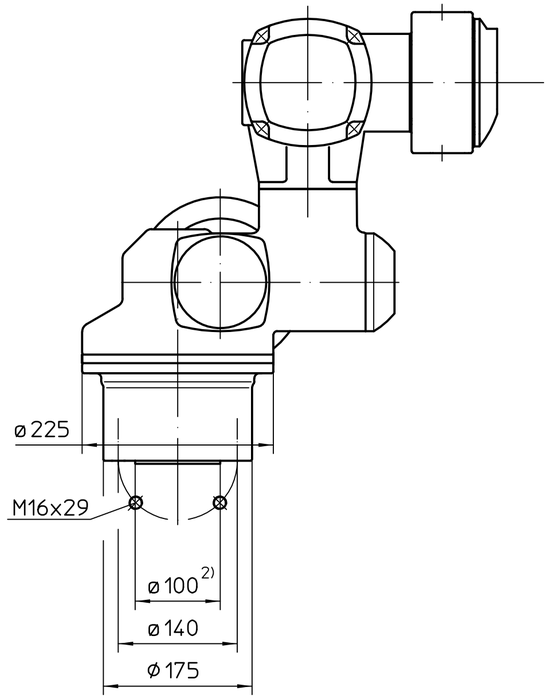

F14

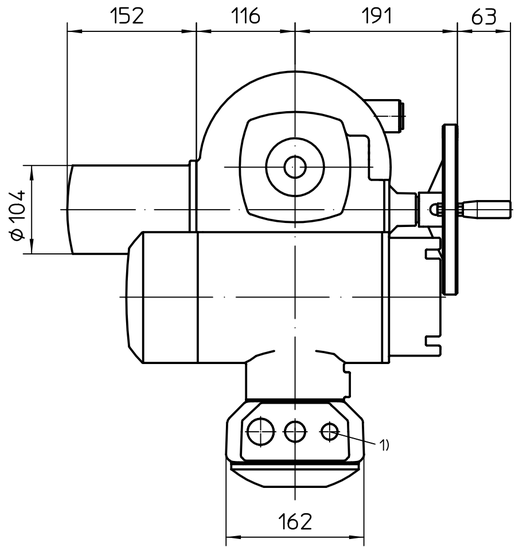

Version KM Exe

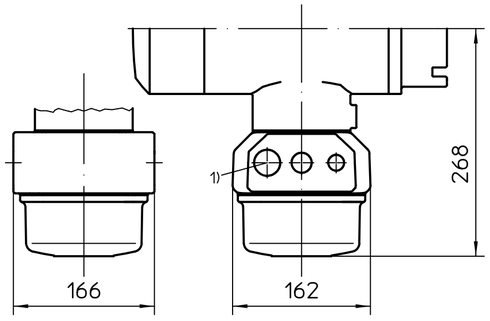

Version KT Exd
Version KM Exd

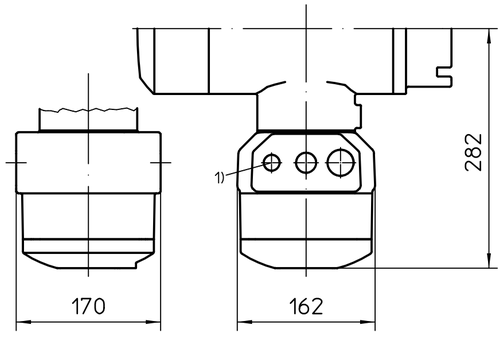

1) Gewinde für Kabeleinführungen gemäß Auftragsbestätigung bzw. techn. Datenblatt

2) Nur bei Ausführung mit Zentrierung
Standard ohne Zentrierung: F12, F14, F16
Option mit Zentrierung: F12, F14, F16

Alle Maße in mm

Für alle übrigen Maße der Stellantriebe/Getriebe siehe Maßblatt neuester Ausgabe

Zust.	Änderung	Datum	Name
01	259/2019	2019-05-06	Gol

Maßstab 1:5

	Datum	Name
Bearb.	2019-05-06	Goltsev
Gepr.	2019-05-28	Mayer
Freig.	2019-05-29	Goltsev

AUMA Riester GmbH & Co. KG
Postfach 1362
D-79373 Müllheim
Tel. 07631/809-0
Fax 07631/13218

auma®
AUMA Riester GmbH & Co. KG

SQ(R)Ex14.2-AC2

U2.5786

Blatt 1
Anz. 1

KT/KM

Für diese Zeichnung gelten die Bestimmungen über den Schutz für Urheberrecht.