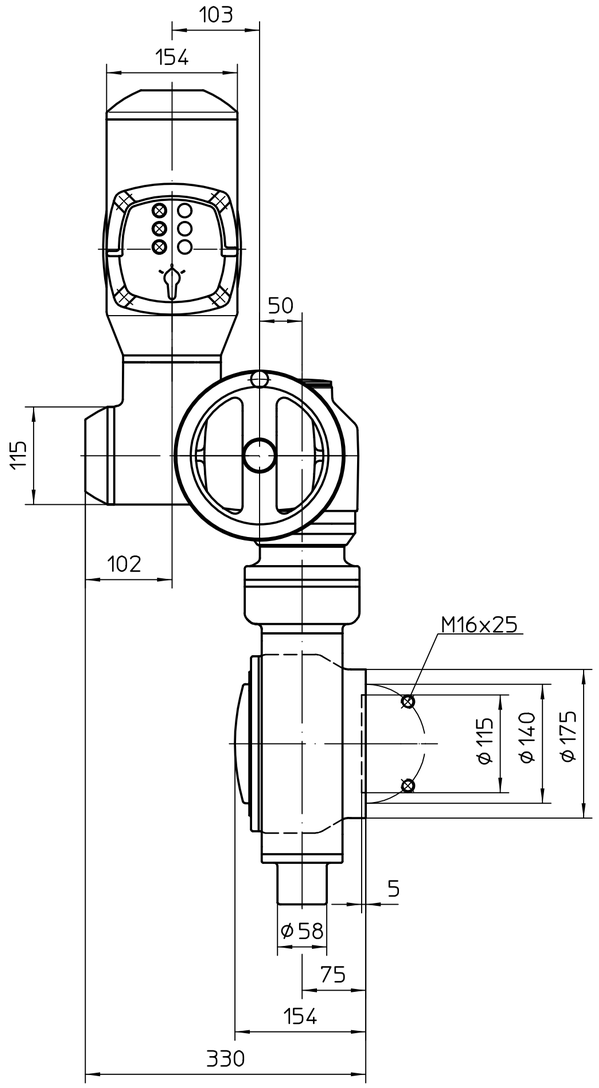

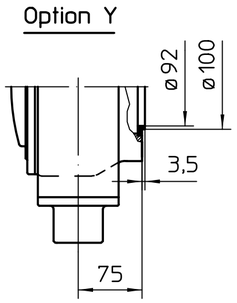

Version standard KT Exe

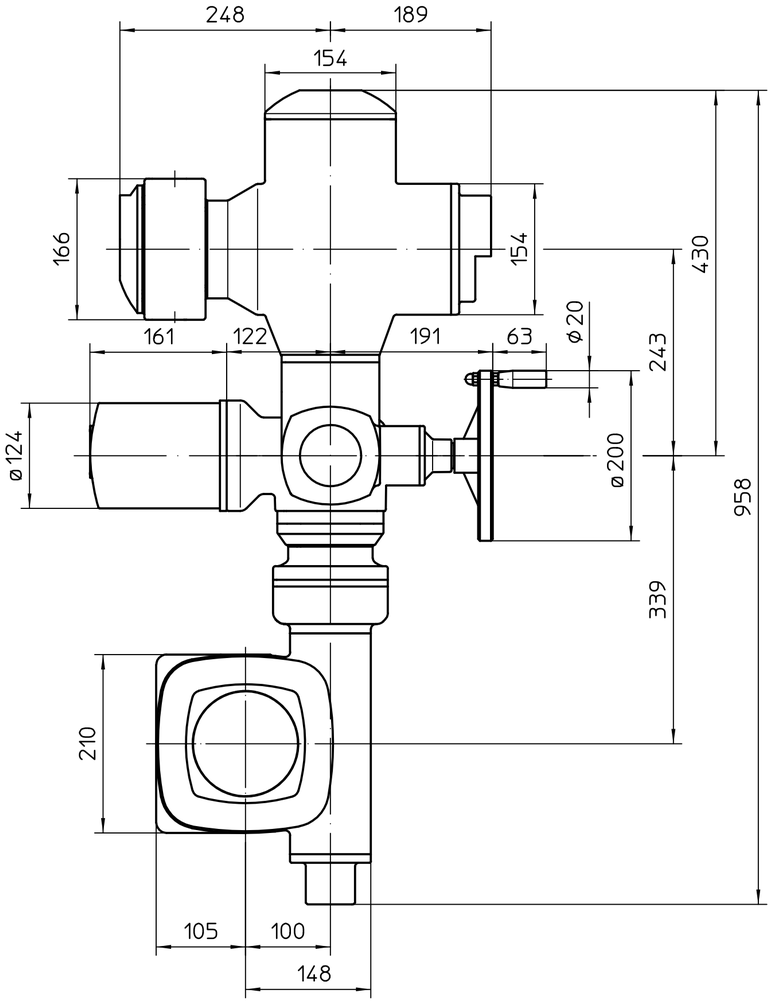

Version KM Exe

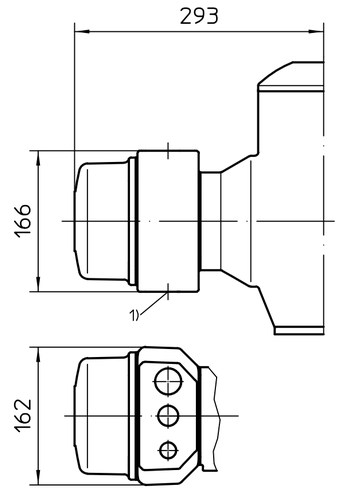

Version KT Exd
Version KM Exd

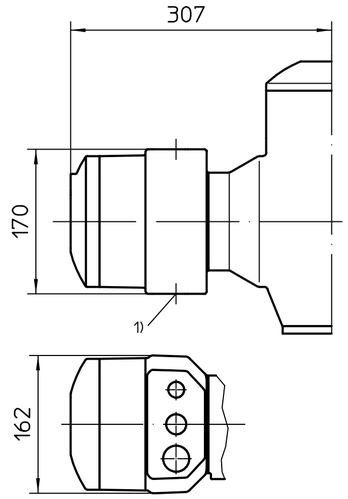

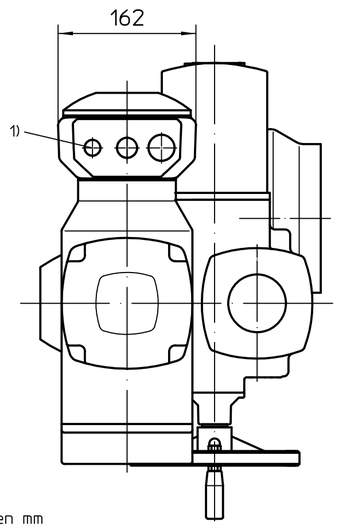

1) Taraudage pour entrées de câbles selon AR ou fiche de données techniques

Position de montage A

Toutes les dimensions en mm

Pour toutes les autres dimensions des servomoteurs/réducteurs, cf. fiche de dimension la plus récente

	Date	Nom
Edité	2018-10-16	Goltsev
Testé	2018-10-18	Duffner
Approuvé	2018-10-18	Goltsev

Echelle 1:5

AUMA Riester GmbH & Co. KG
P.O. Box 1362
79373 Muellheim/Germany
Tel. +49 7631 809-0
Fax +49 7631/13218

Etat | Révision | Date | Nom

auma®
AUMA Riester GmbH & Co. KG

SA(R)Ex10.2-AM
-GS100.3-F14-RR-RL

U2.5886

Page 1
Qté 1

126:1 / 160:1 / 208:1 - KT / KM

Ce plan est sujet aux règlements de la protection du droit d´auteur.