Standardversion KT Exe

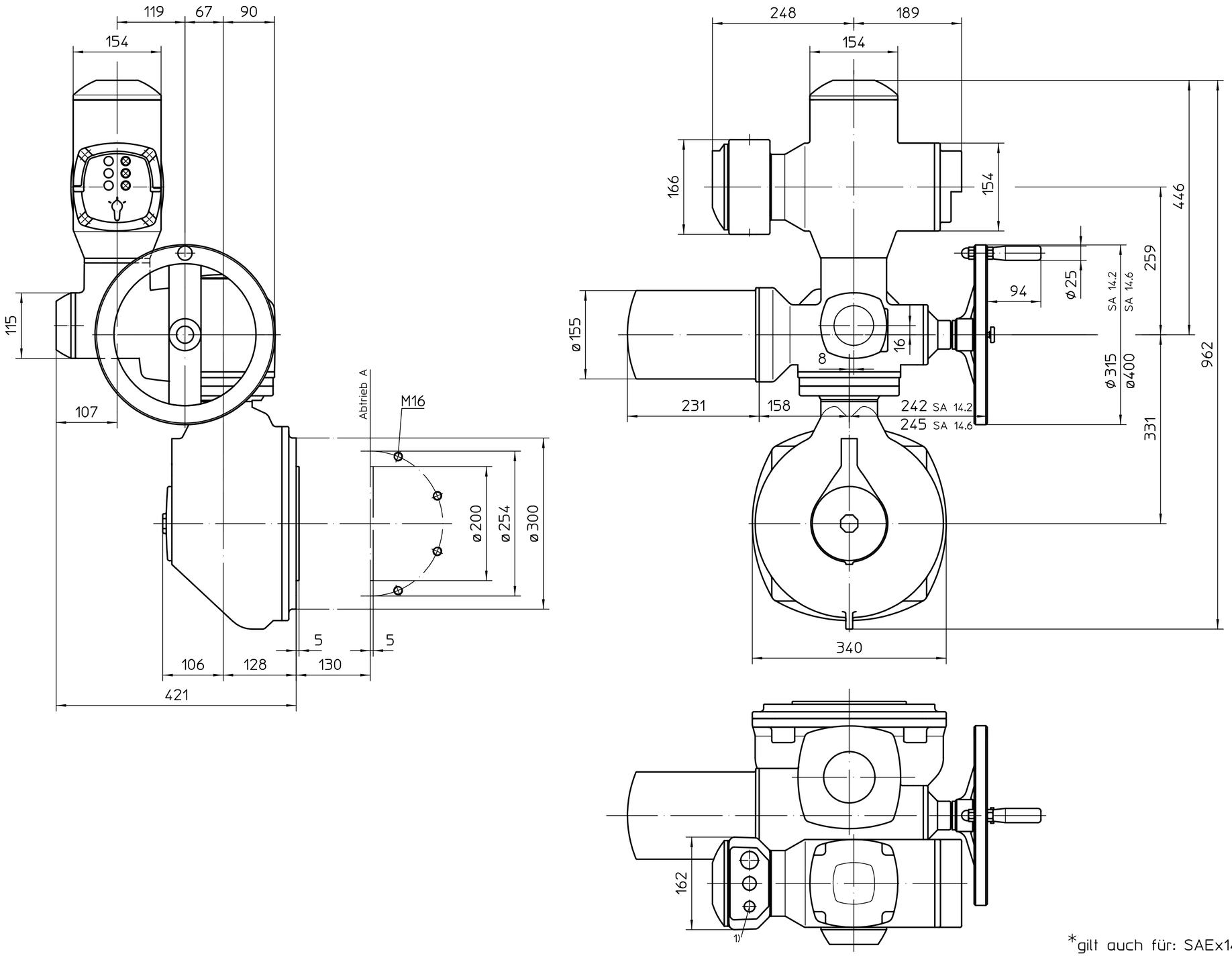

Version KM Exe

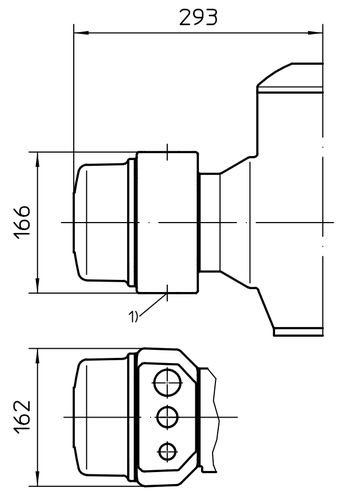

Version KT Exd
Version KM Exd

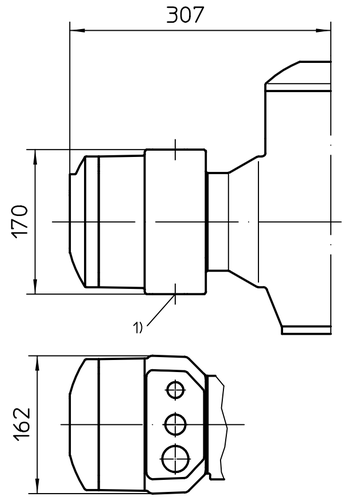

*gilt auch für: SAEx14.6

1) Gewinde für Kabeleinführungen gemäß Auftragsbestätigung bzw. techn. Datenblatt

Alle Maße in mm

Für alle übrigen Maße der Stellantriebe/Getriebe siehe Maßblatt neuester Ausgabe

Für diese Zeichnung gelten die Bestimmungen über den Schutz für Urheberrecht.

Zust.	Änderung	Datum	Name

	Datum	Name
Bearb.	2018-10-24	Goltsev
Gepr.	2018-10-26	Duffner
Freig.	2018-10-26	Goltsev

AUMA Riester GmbH & Co. KG
Postfach 1362
D-79373 Müllheim
Tel. 07631/809-0
Fax 07631/13218

Maßstab 1:5

auma®
AUMA Riester GmbH & Co. KG

SA(R)Ex14.2-AM-GK25.2

U2.5900

Blatt 1
Anz. 1

* - SAEx14.6 - KT / KM