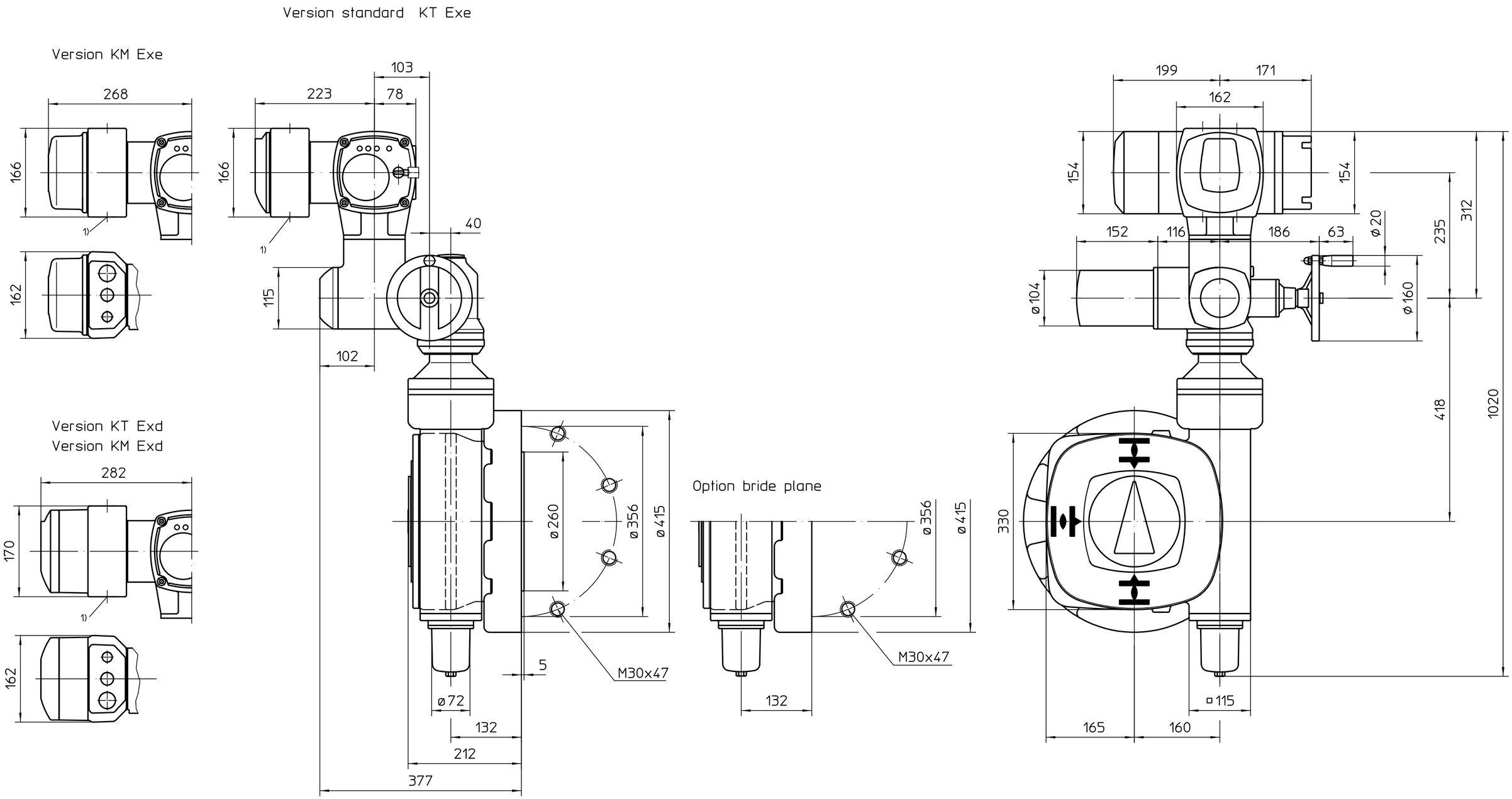

* aussi valable pour : SAEx07.6

Position de montage A

1) Taraudage pour entrées de câbles selon AR ou fiche de données techniques

Toutes les dimensions en mm

Pour toutes les autres dimensions des servomoteurs/réducteurs, cf. fiche de dimension la plus récente

Ce plan est sujet aux règlements de la protection du droit d´auteur.

Etat	Révision	Date	Nom

Echelle 1:5

	Date	Nom
Edité	2019-05-14	Goltsev
Testé	2019-05-16	Mayer
Approuvé	2019-05-16	Goltsev

AUMA Riester GmbH & Co. KG
P.O. Box 1362
79373 Muellheim/Germany
Tel. +49 7631 809-0
Fax +49 7631/13218

auma®
AUMA Riester GmbH & Co. KG

SA(R)Ex07.2-AC2
-GS160.3-F35-RR-RL

U2.6098

Page 1
Qté 1

* - SAEx07.6 - 218:1 / 442:1 - KT / KM