Für diese Zeichnung gelten die Bestimmungen über den Schutz für Urheberrecht.

Version KM Exe

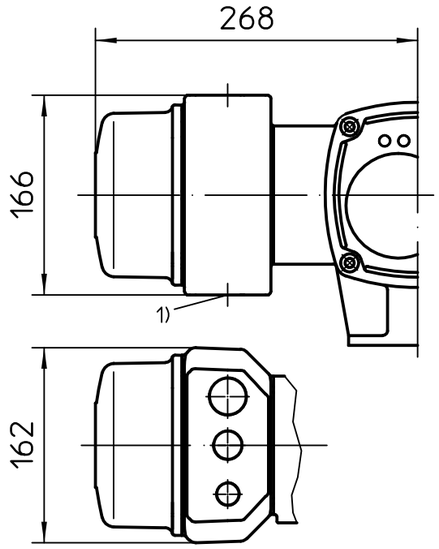

Version KT Exd
Version KM Exd

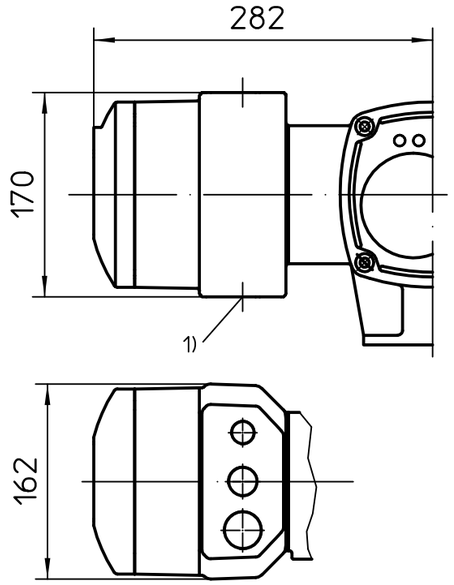

Standardversion KT Exe

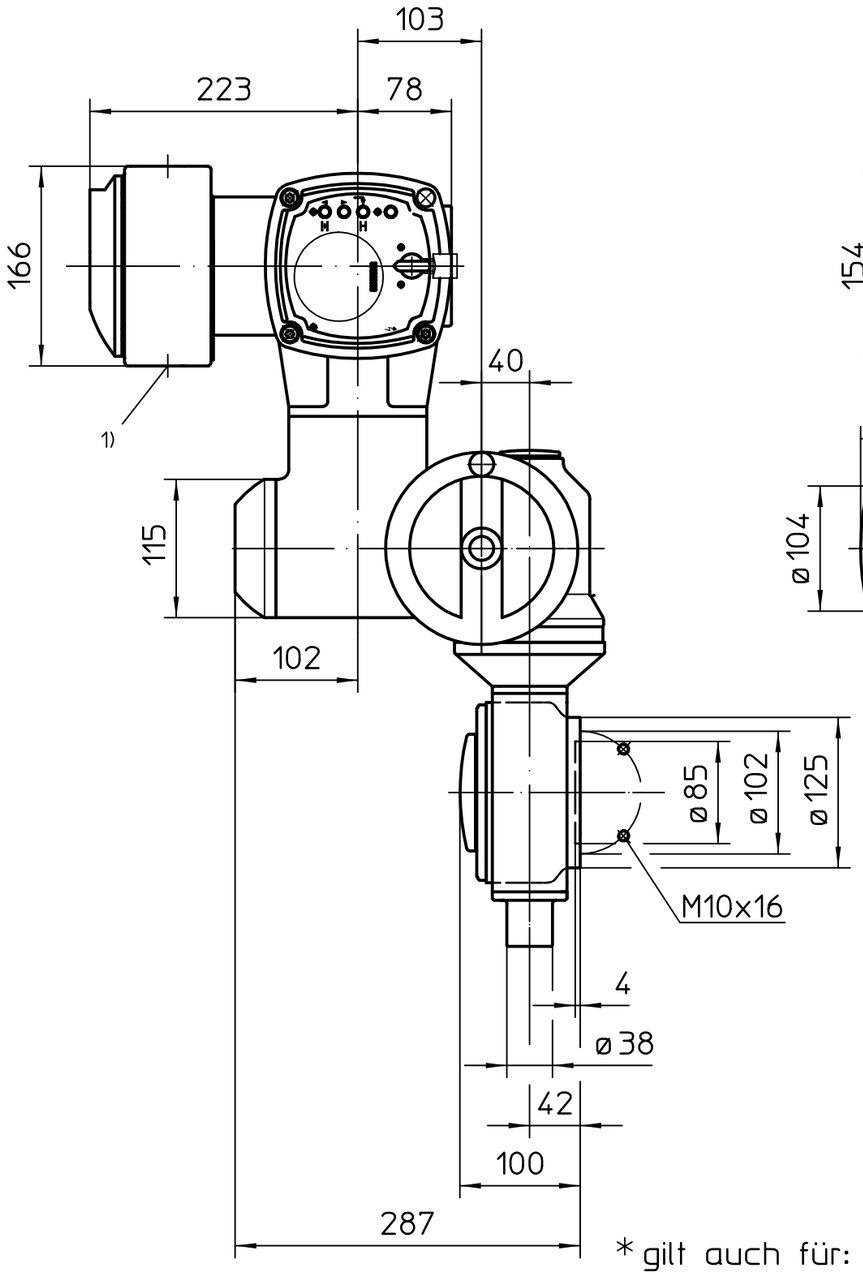

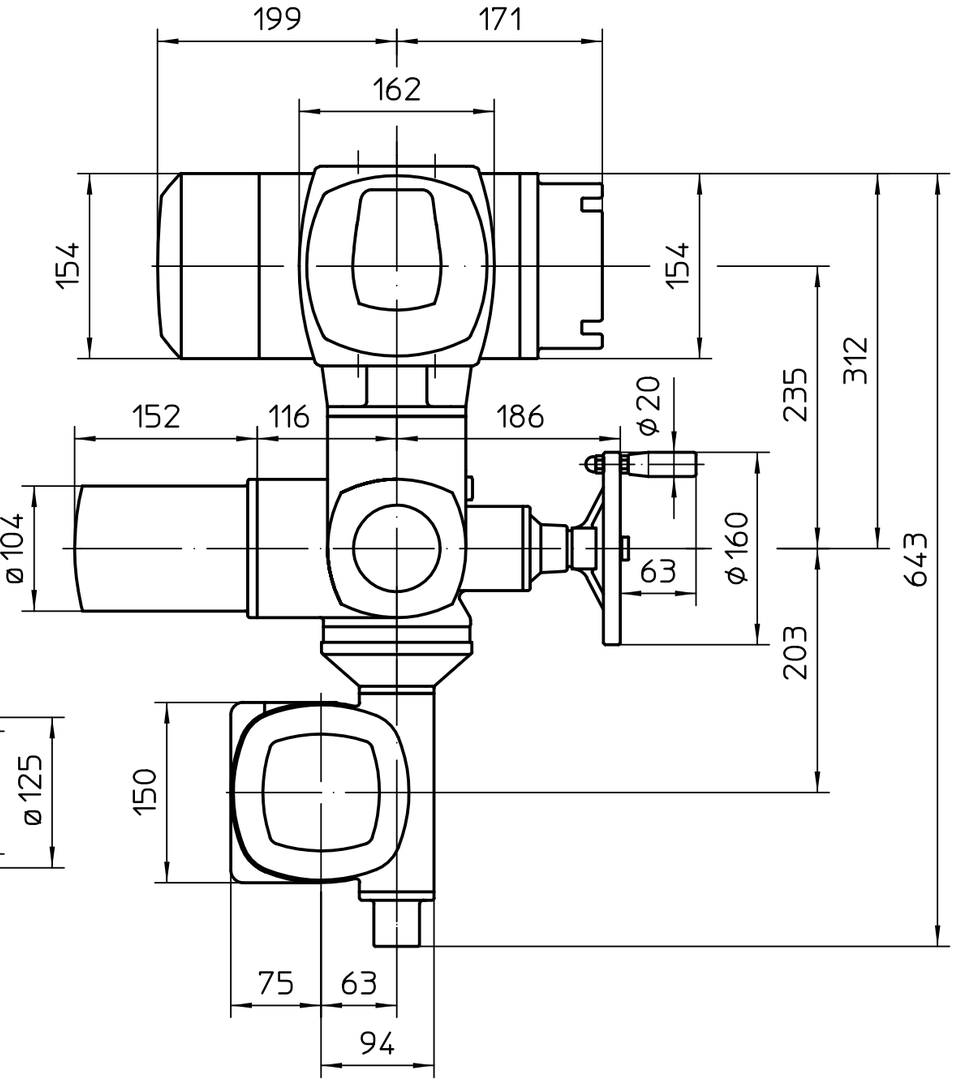

* gilt auch für: SA07.6
Montage Position A

Option Y

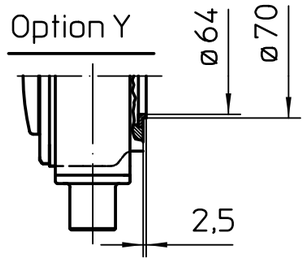

1) Gewinde für Kabeleinführungen gemäß Auftragsbestätigung bzw. techn. Datenblatt

Alle Maße in mm

Für alle übrigen Maße der Stellantriebe/Getriebe siehe Maßblatt neuester Ausgabe

Zust.	Änderung	Datum	Name

Maßstab 1:5

	Datum	Name
Bearb.	2019-07-02	Goltsev
Gepr.	2019-07-02	Mayer
Freig.	2019-07-02	Goltsev

AUMA Riester GmbH & Co. KG
Postfach 1362
D-79373 Müllheim
Tel. 07631/809-0
Fax 07631/13218

auma®
AUMA Riester GmbH & Co. KG

SA(R)Ex07.2-AC2 -GS63.3-F10-RR-RL

U3.6163

Blatt 1
Anz. 1

* - SA07.6 - 51:1 / 82:1 - KT / KM