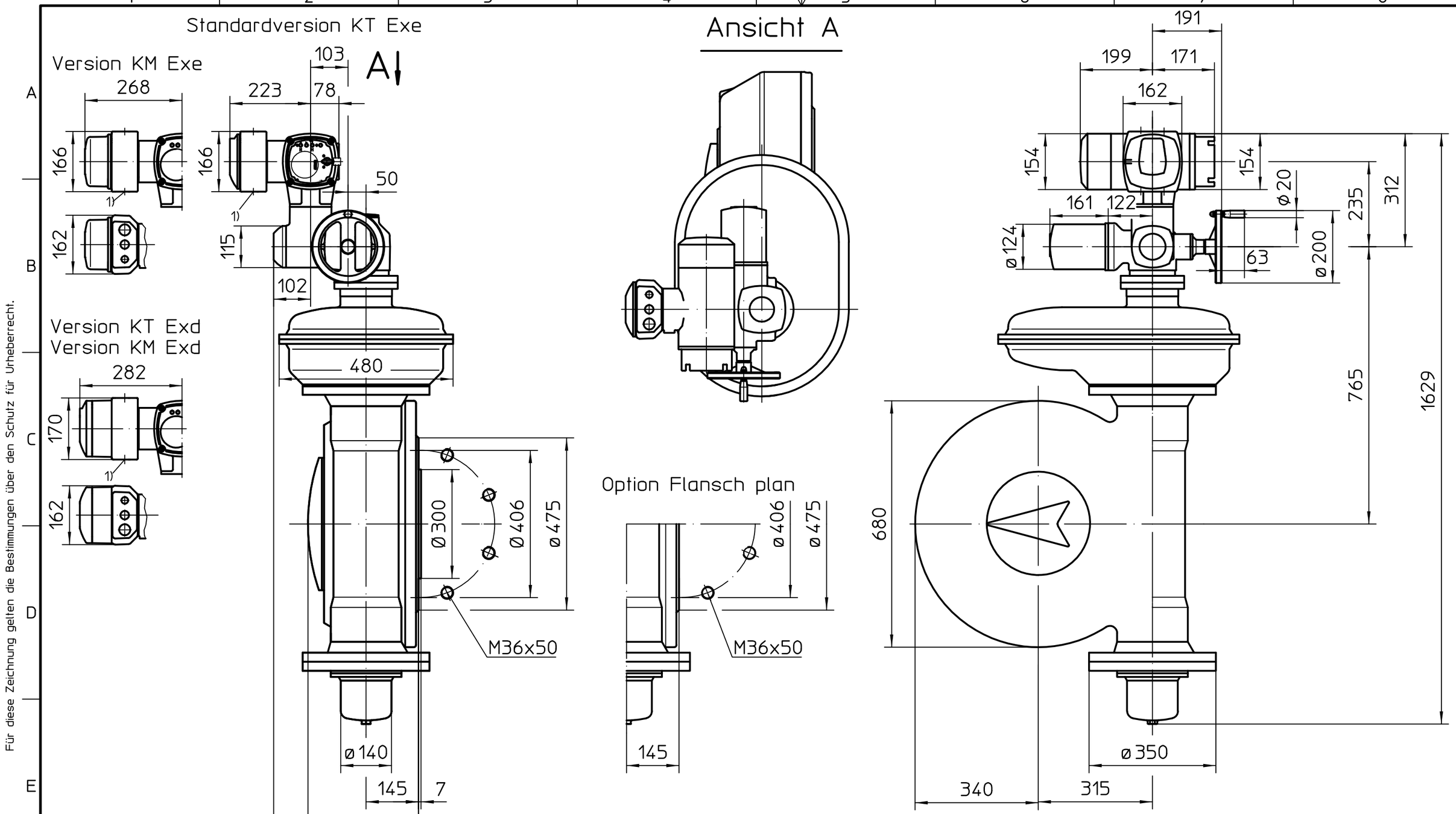

1) Gewinde für Kabeleinführungen gemäß Auftragsbestätigung bzw. techn. Datenblatt

Alle Maße in mm

Für alle übrigen Maße der Stellantriebe/Getriebe siehe Maßblatt neuester Ausgabe

Für diese Zeichnung gelten die Bestimmungen über den Schutz für Urheberrecht.

Art.-Nr.				
	Zust.	Änderung	Datum	Name

Allgemeintoleranz ISO 2768 - mK

Maßstab 1:10

	Datum	Name
Bearb.	2020-01-21	Goltsev
Gepr.	2020-01-24	Demir
Freig.	2020-01-27	Goltsev

AUMA Riester GmbH & Co. KG
Postfach 1362
D-79373 Müllheim
Tel. 07631/809-0
Fax 07631/13218

auma®
AUMA Riester GmbH & Co. KG

SA(R)Ex10.2-AC2-GS315 -GZ30.1-Vers.RR-RL

U3.6356

Blatt-Nr. 1
Anz. 1

KT / KM