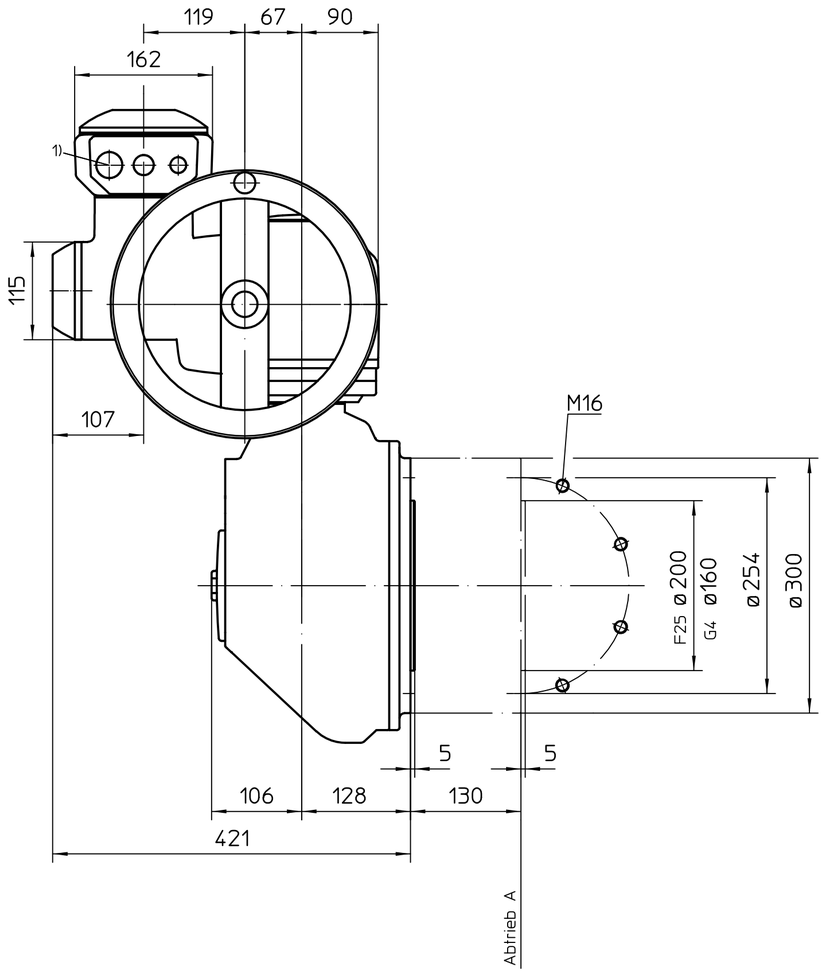

Standardversion KT Exe

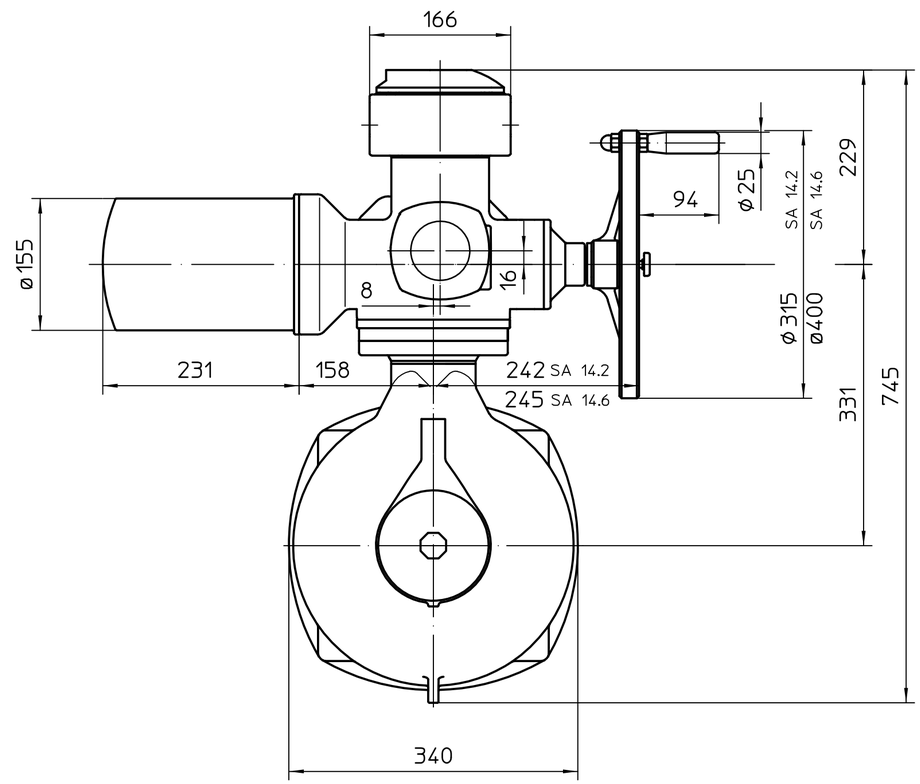

Version KM Exe

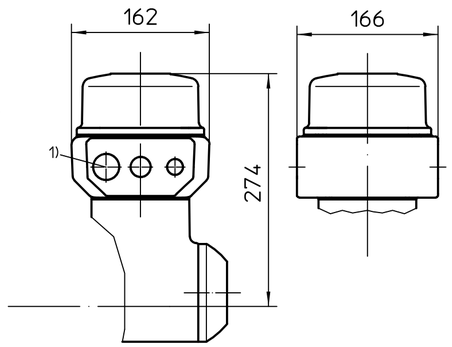

Version KT Exd
Version KM Exd

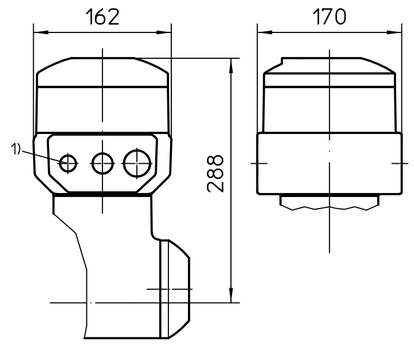

1) Gewinde für Kabeleinführungen gemäß Auftragsbestätigung bzw. techn. Datenblatt

* gilt auch für: SAEx14.6

Alle Maße in mm

Für alle übrigen Maße der Stellantriebe/Getriebe siehe Maßblatt neuester Ausgabe

Zust.	Änderung	Datum	Name

	Datum	Name
Bearb.	2020-02-11	Goltsev
Gepr.	2020-02-11	Demir
Freig.	2020-02-11	Goltsev

AUMA Riester GmbH & Co. KG
Postfach 1362
D-79373 Müllheim
Tel. 07631/809-0
Fax 07631/13218

Maßstab 1:5

auma®
AUMA Riester GmbH & Co. KG

SA(R)Ex14.2-GK25.2

U2.6386

Blatt 1
Anz. 1

* - SAEx14.6 - KT / KM

Für diese Zeichnung gelten die Bestimmungen über den Schutz für Urheberrecht.