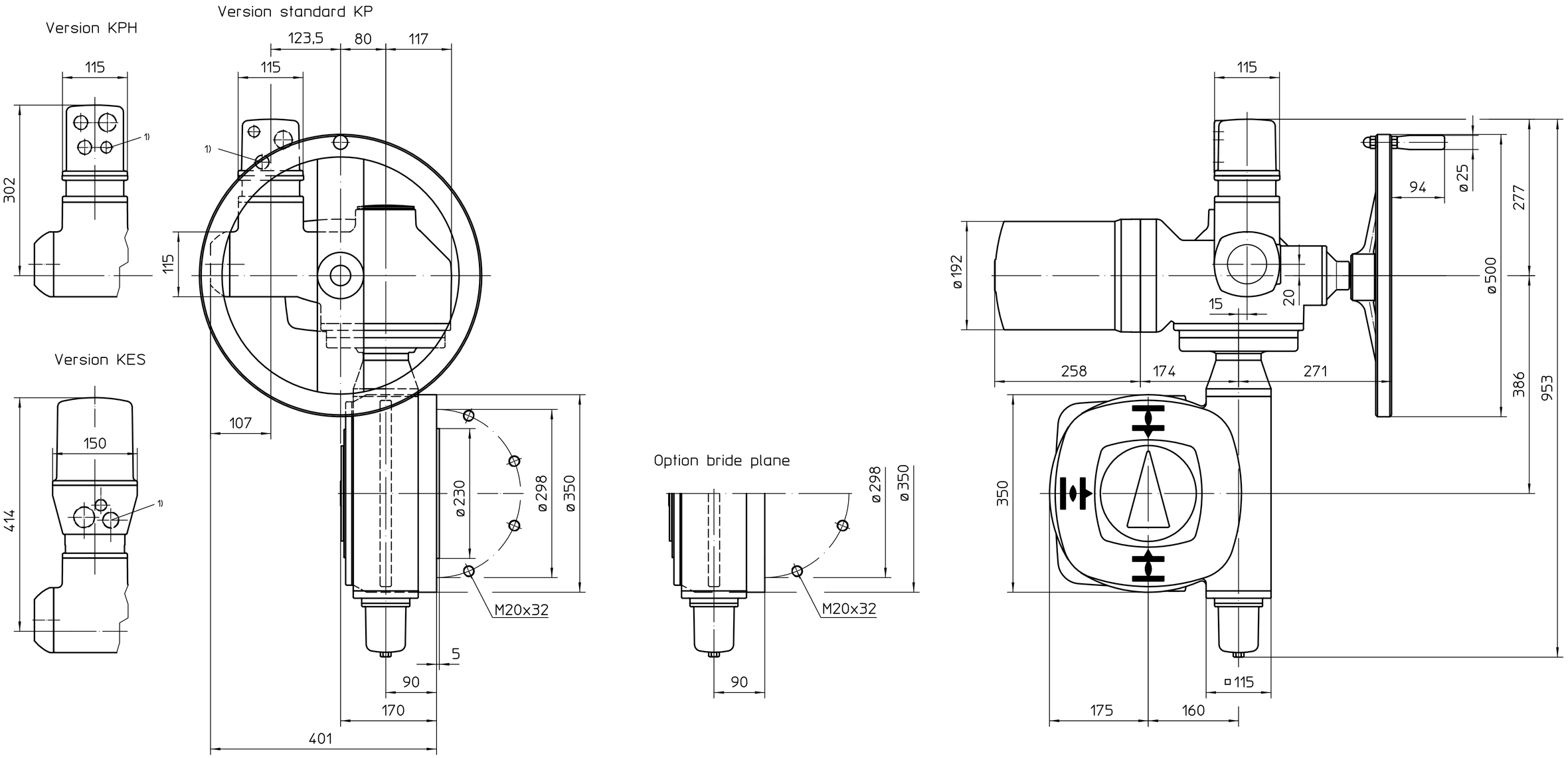


Position de montage A

1) Taraudage pour entrées de câbles selon AR ou fiche de données techniques

Toutes les dimensions en mm

Pour toutes les autres dimensions des servomoteurs/réducteurs, cf. fiche de dimension la plus récente

| | | | |
|---|---|---|---|
| Etat | Révision | Date | Nom |

Echelle 1:5

| | Date | Nom |
|---|---|---|
| Edité | 2020-04-20 | Goltsev |
| Testé | 2020-04-21 | Demir |
| Approuvé | 2020-04-21 | Goltsev |

AUMA Riester GmbH & Co. KG
P.O. Box 1362
79373 Muellheim/Germany
Tel. +49 7631 809-0
Fax +49 7631/13218

auma®
AUMA Riester GmbH & Co. KG

SA(R)Ex16.2
-GS160.3-F30-RR-RL

U2.6460

Page 1
Qté 1

54:1

Ce plan est sujet aux règlements de la protection du droit d´auteur.