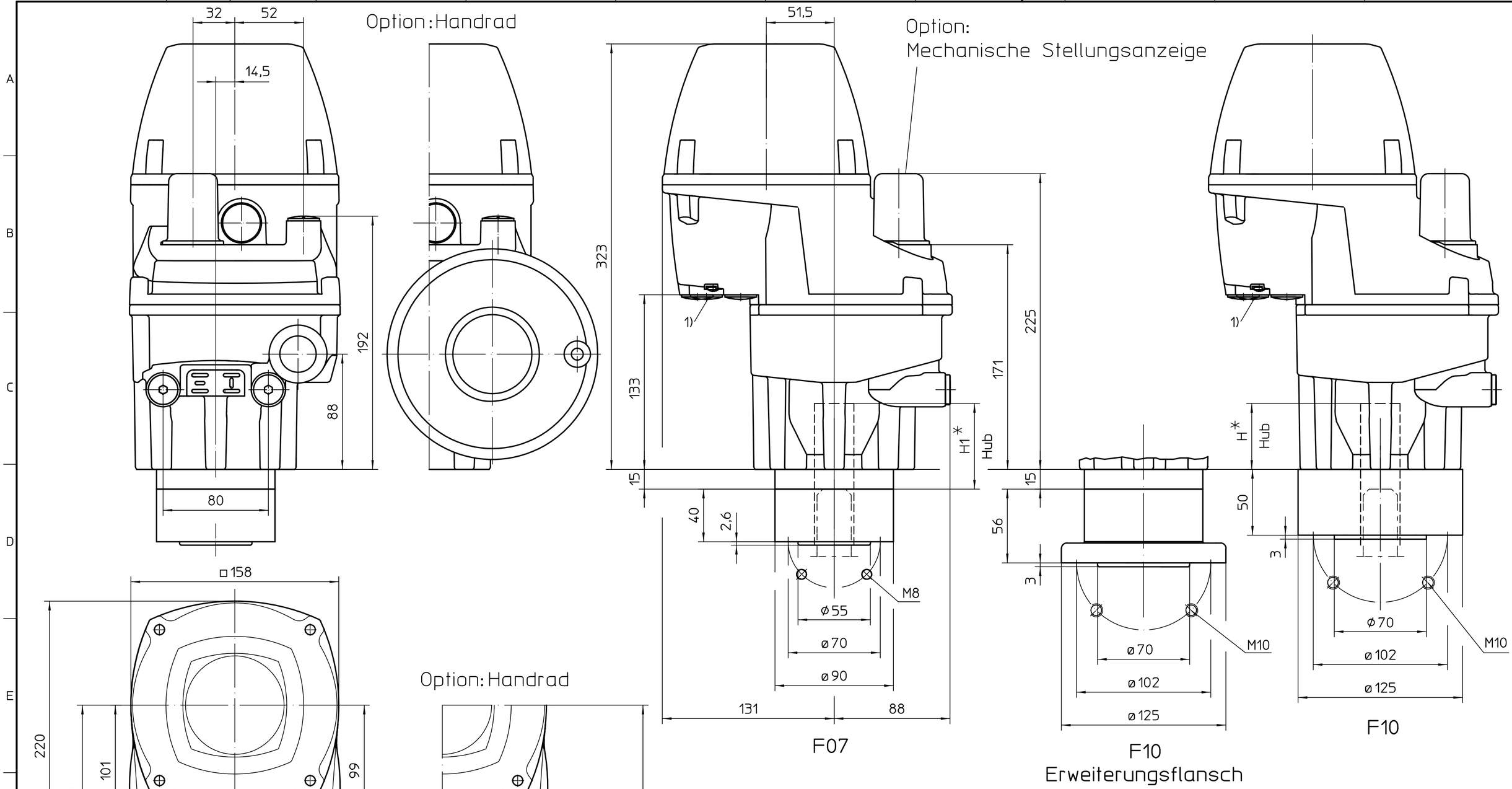

*Hub H max. 50mm
Hub H1 max. 65mm
bei Armaturenspindel max. TR36

1) Gewinde für Kabeleinführungen gemäß Auftragsbestätigung bzw. techn. Datenblatt

Alle Maße in mm

Für alle übrigen Maße der Stellantriebe/Getriebe siehe Maßblatt neuester Ausgabe

Zust.	Änderung	Datum	Name
02	0322/2023	2023-04-25	Gol
01	0479/2021	2021-06-09	Gol

	Datum	Name
Bearb.	2023-04-25	Goltsev
Gepr.	2023-05-03	Demir
Freig.	2023-05-03	Goltsev

Maßstab 1:2

AUMA Riester GmbH & Co. KG
Postfach 1362
D-79373 Müllheim
Tel. 07631/809-0
Fax 07631/13218

auma®
AUMA Riester GmbH & Co. KG

PF-M100-A

U2.6514

Blatt 1
Anz. 1

Für diese Zeichnung gelten die Bestimmungen über den Schutz für Urheberrecht.