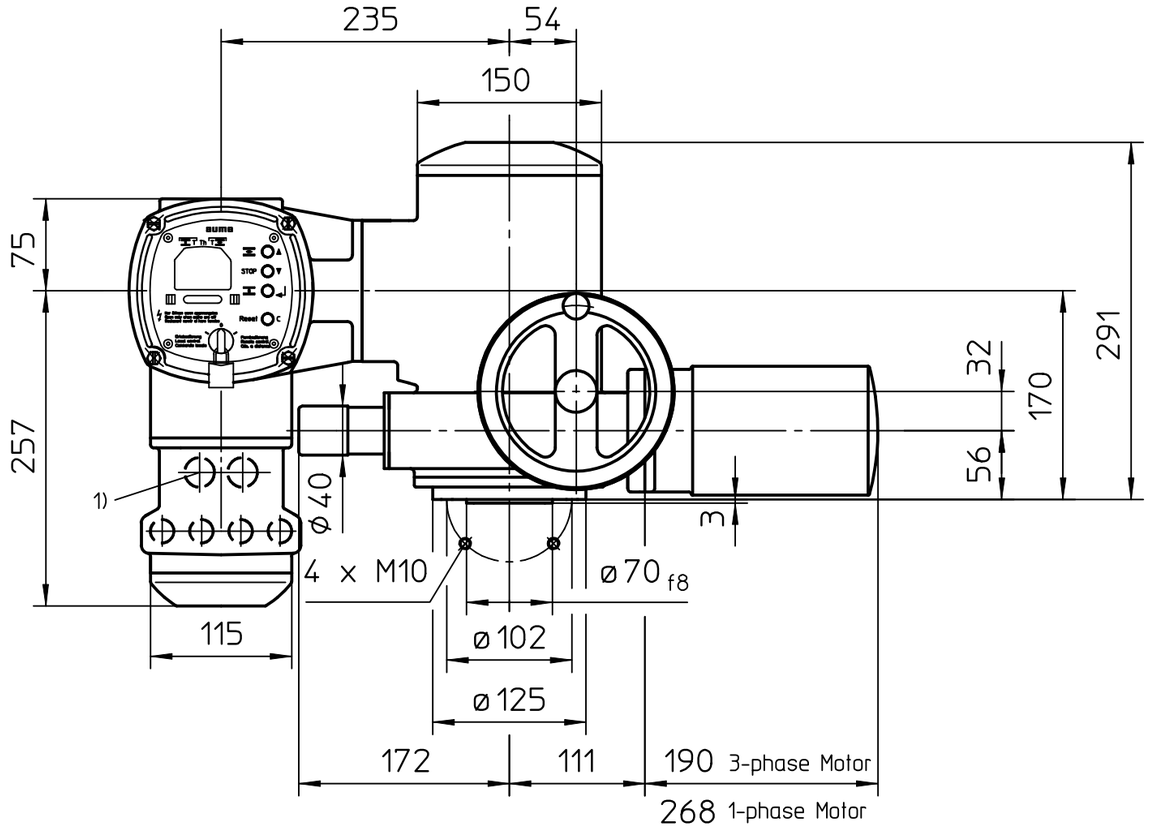

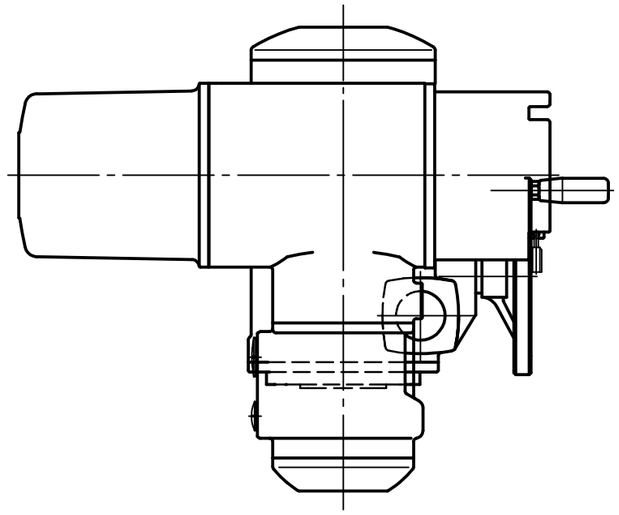

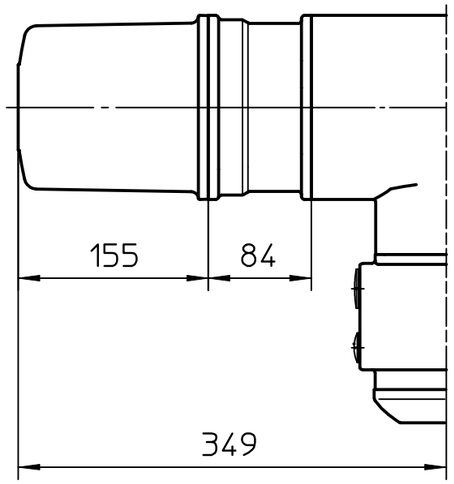

Ausführung mit therm. Überstromrelais
Version with thermal overload relay

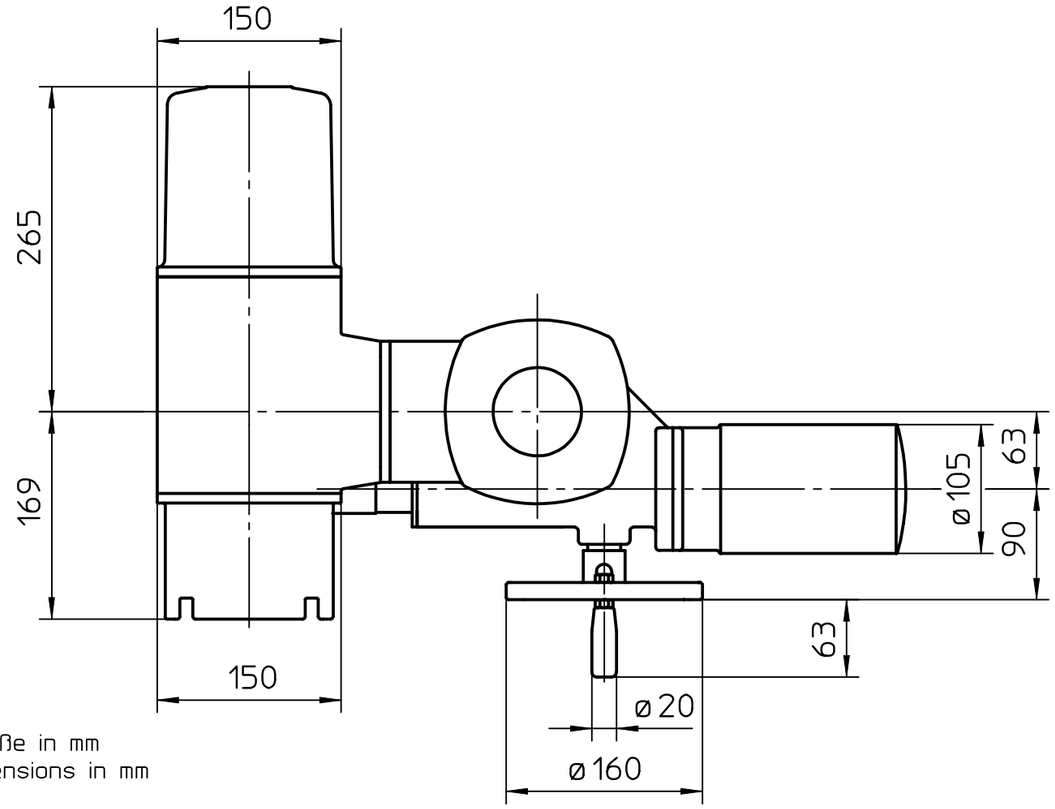

1) Gewinde für Kabeleinführungen gemäß Auftragsbestätigung
Threads for cable entries according to order acknowledgement

Alle Maße in mm
All dimensions in mm

Für alle übrigen Maße der Stellantriebe/Getriebe siehe Maßblatt neuester Ausgabe
For all other dimensions of actuators/gear boxes refer to latest issue of dimension sheet

Für diese Zeichnung gelten die Bestimmungen über den Schutz für Urheberrecht.

Zust.	Änderung	Datum	Name
02	152/2005	10.06.2005	Du
01	Rev.1	21.12.2004	Wal.

Art.-Nr.

Allgemeintoleranz ISO 2768 - mK

Maßstab 1:5

	Datum	Name
Bearb.	25.11.2003	Duffner
Gepr.	27.11.2003	Gerbig
Norm.		

AUMA Riester GmbH & Co. KG
Postfach 1362
D-79373 Müllheim
Tel. 07631/809-0
Fax 07631/13218

Paßmaß | Abmaße

auma®
AUMA Riester GmbH & Co. KG

SG10.1-AC-BUS

U3.2397

Blatt-Nr. 1
Anz. 1