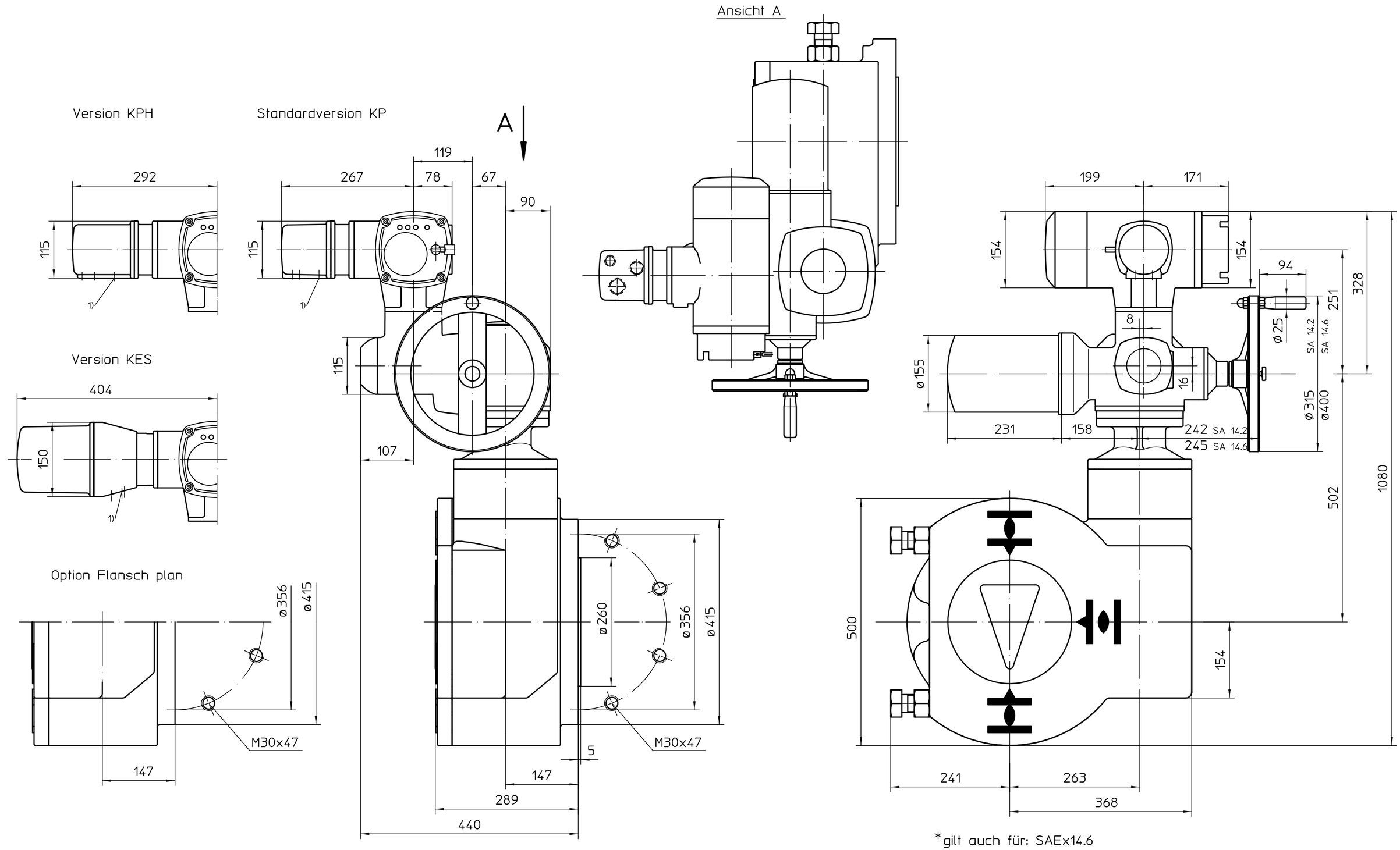

*gilt auch für: SAEx14.6

Montage Position A

1) Gewinde für Kabeleinführungen gemäß Auftragsbestätigung bzw. techn. Datenblatt

Alle Maße in mm

Für alle übrigen Maße der Stellantriebe/Getriebe siehe Maßblatt neuester Ausgabe

Für diese Zeichnung gelten die Bestimmungen über den Schutz für Urheberrecht.

Zust.	Änderung	Datum	Name
01	846/32018	2018-12-11	Gol

Maßstab 1:5

	Datum	Name
Bearb.	2018-12-11	Goltsev
Gepr.	2018-12-13	Mayer
Freig.	2018-12-14	Goltsev

AUMA Riester GmbH & Co. KG
Postfach 1362
D-79373 Müllheim
Tel. 07631/809-0
Fax 07631/13218

auma®
AUMA Riester GmbH & Co. KG

SA(R)Ex14.2-AC2 -GQB250.1-F35-RR-RL

U2.5657

Blatt 1
Anz. 1

* - SAEx14.6 - 552:1/864:1/1751:1