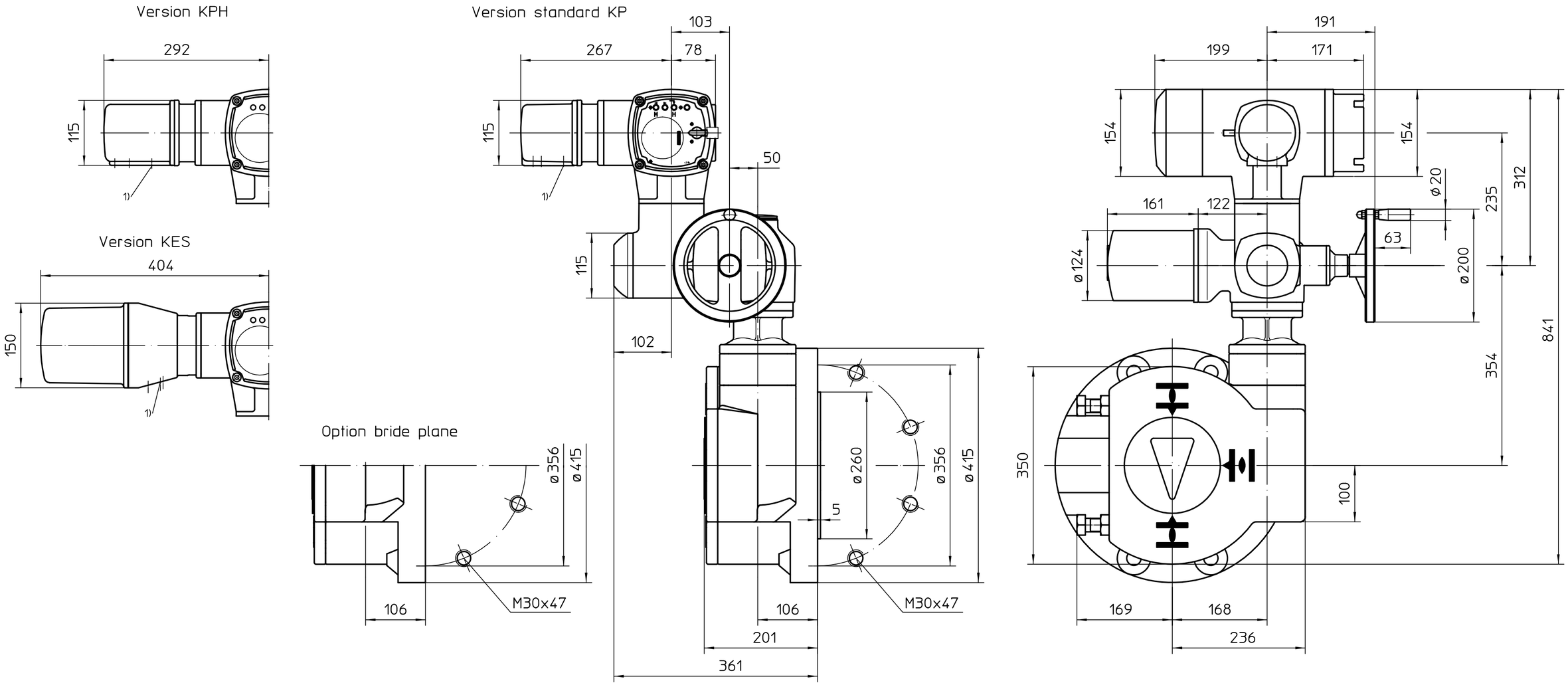

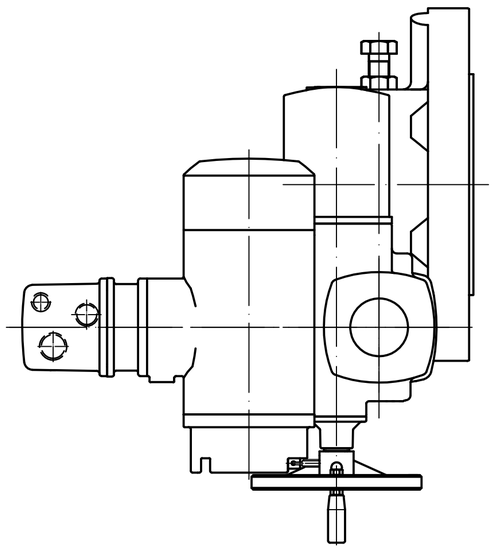

Position de montage A

1) Taraudage pour entrées de câbles selon AR ou fiche de données techniques

Toutes les dimensions en mm

Pour toutes les autres dimensions des servomoteurs/réducteurs, cf. fiche de dimension la plus récente

Etat	Révision	Date	Nom
01	412/2018	2018-06-29	Gol

Echelle 1:5

	Date	Nom
Edité	2018-06-29	Goltsev
Testé	2018-07-03	Duffner
Approuvé	2018-07-03	Goltsev

AUMA Riester GmbH & Co. KG
P.O. Box 1362
79373 Muellheim/Germany
Tel. +49 7631 809-0
Fax +49 7631/13218

auma®
AUMA Riester GmbH & Co. KG

SA(R)Ex10.2-AC2
-GQB160.1-F35-RR-RL

U2.5670

Page 1
Qté 1

880:1 / 1784:1

Ce plan est sujet aux règlements de la protection du droit d´auteur.