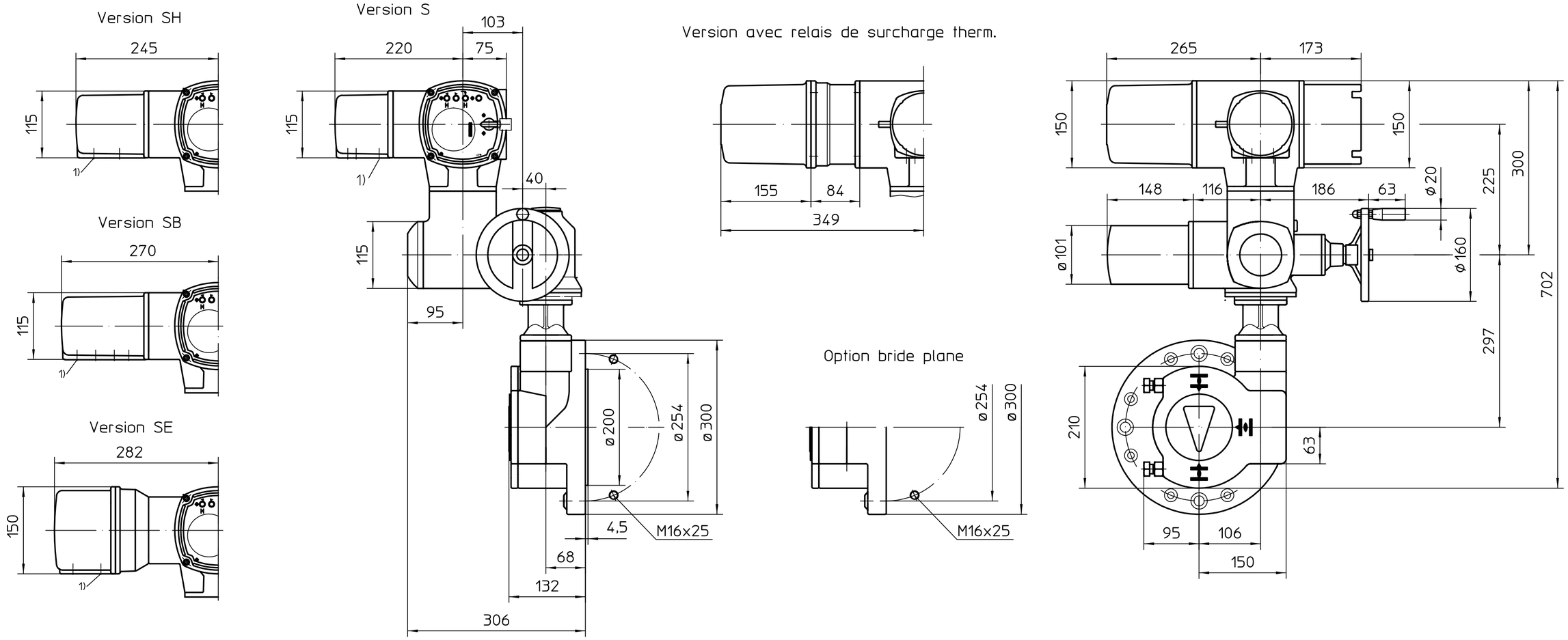


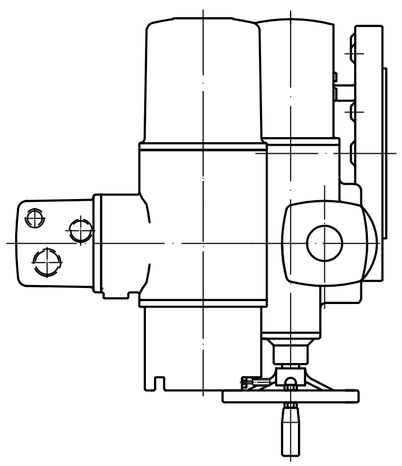

*aussi valable pour : SA07.6
Position de montage A

1) Taraudage pour entrées de câbles selon AR ou fiche de données techniques

Toutes les dimensions en mm

Pour toutes les autres dimensions des servomoteurs/réducteurs, cf. fiche de dimension la plus récente

| Etat | Révision | Date | Nom |
|---|---|---|---|

Echelle 1:5

| | Date | Nom |
|---|---|---|
| Edité | 2019-02-18 | Goltsev |
| Testé | 2019-02-19 | Duffner |
| Approuvé | 2019-02-19 | Goltsev |

AUMA Riester GmbH & Co. KG
P.O. Box 1362
79373 Muellheim/Germany
Tel. +49 7631 809-0
Fax +49 7631/13218

auma®
AUMA Riester GmbH & Co. KG

SA(R)07.2-AC2
-GQB100.1-F25-RR-RL

U2.6015

Page 1
Qté 1

* - SA07.6 - 903:1

Ce plan est sujet aux règlements de la protection du droit d´auteur.