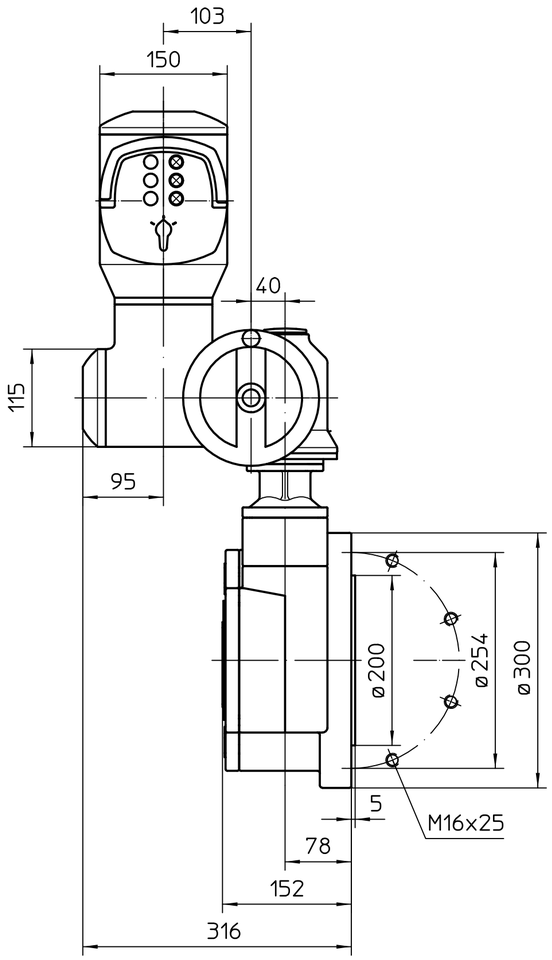

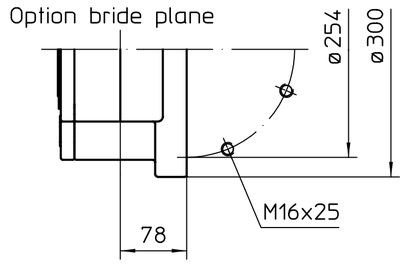

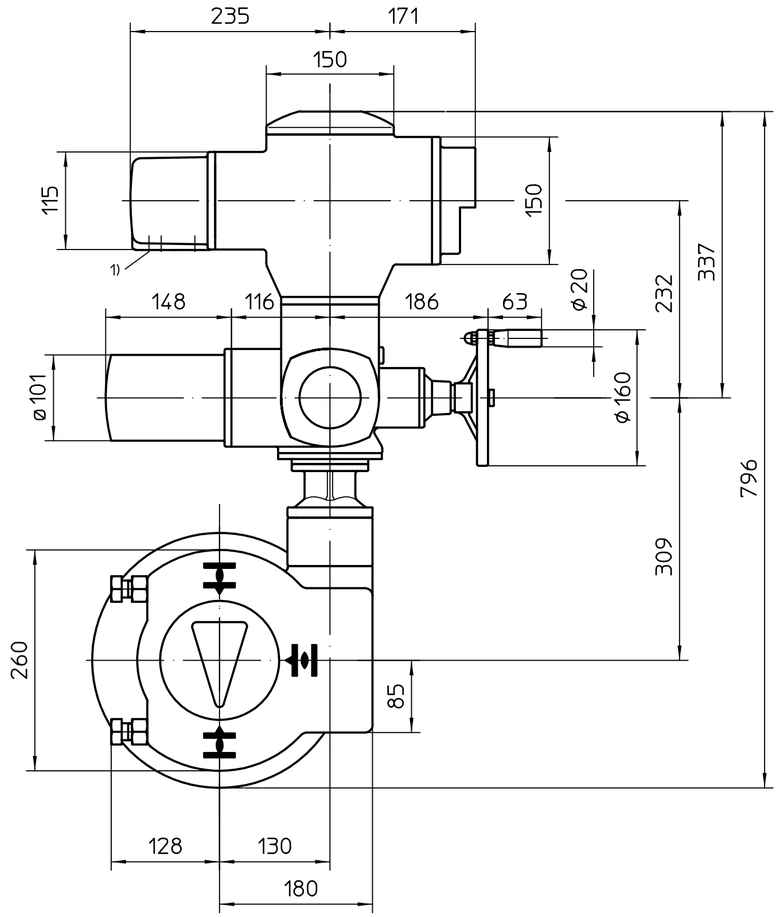

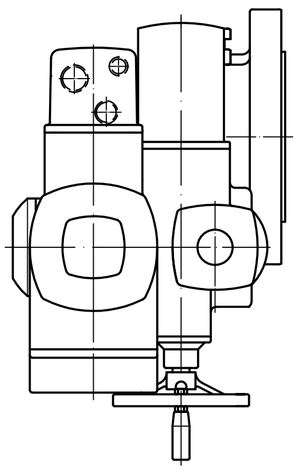

*aussi valable pour : SA07.6
Position de montage A

1) Taraudage pour entrées de câbles selon AR ou fiche de données techniques

Toutes les dimensions en mm

Pour toutes les autres dimensions des servomoteurs/réducteurs, cf. fiche de dimension la plus récente

Ce plan est sujet aux règlements de la protection du droit d´auteur.

Etat	Révision	Date	Nom

Echelle 1:5

	Date	Nom
Edité	2019-04-02	Goltsev
Testé	2019-04-04	Mayer
Approuvé	2019-04-04	Goltsev

AUMA Riester GmbH & Co. KG
P.O. Box 1362
79373 Muellheim/Germany
Tel. +49 7631 809-0
Fax +49 7631/13218

auma®
AUMA Riester GmbH & Co. KG

SA(R)07.2-AM
-GQB125.1-F25-RR-RL

U2.6054

Page 1
Qté 1

* - SA07.6 - 903:1