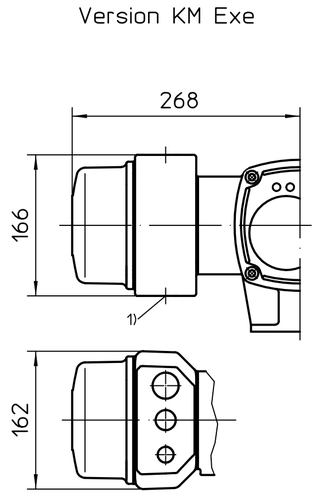

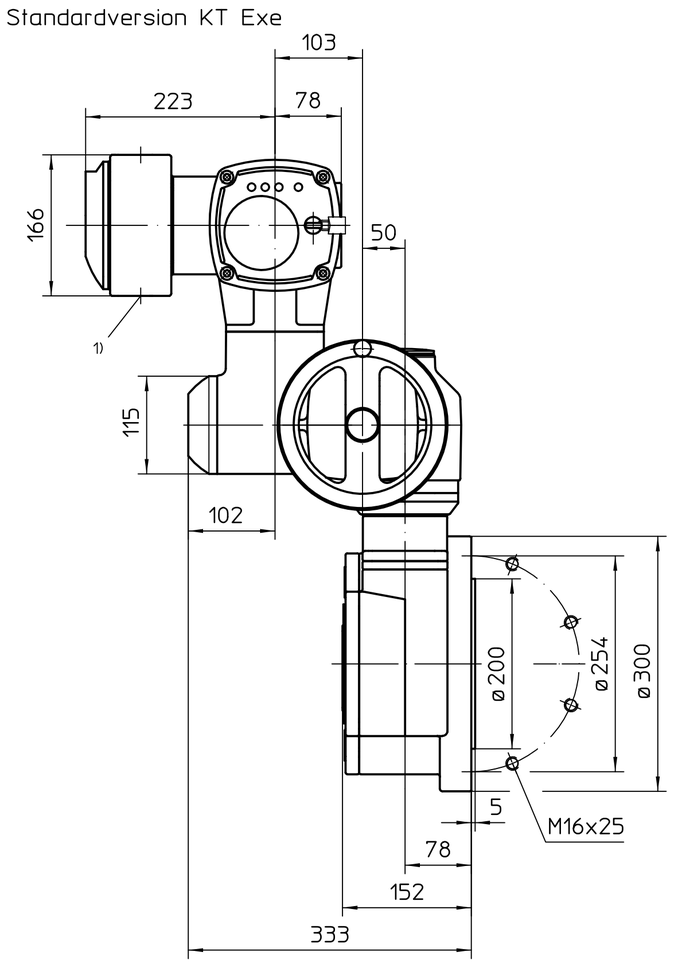

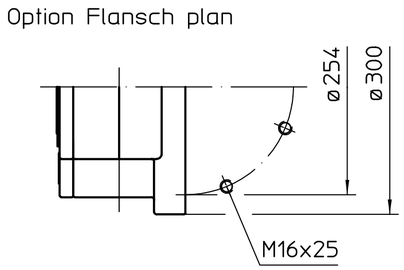

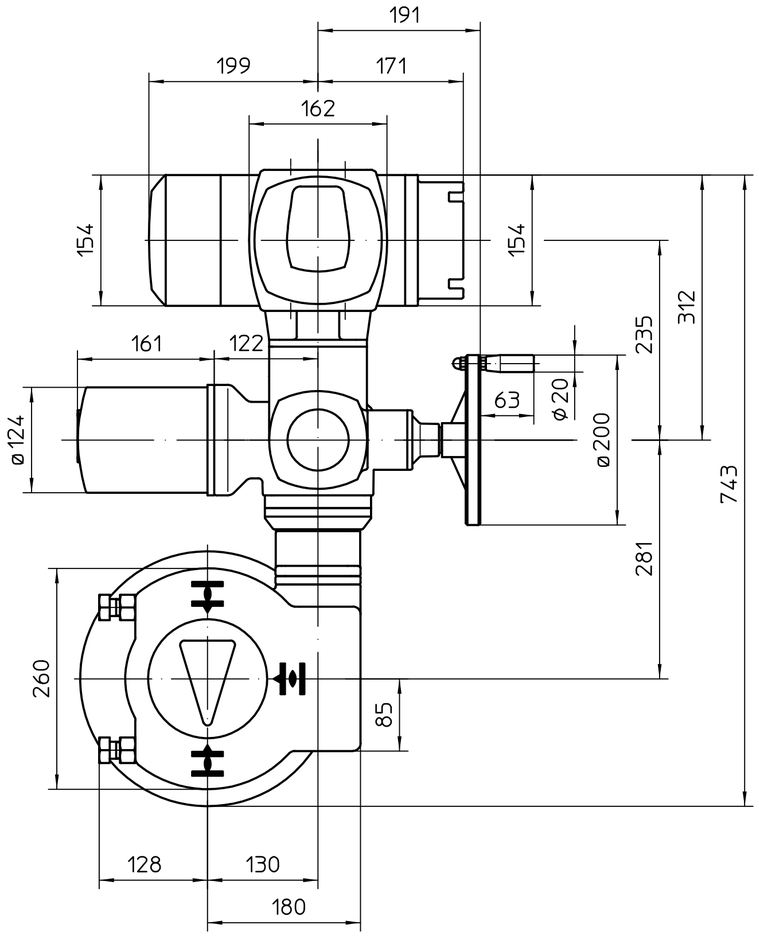

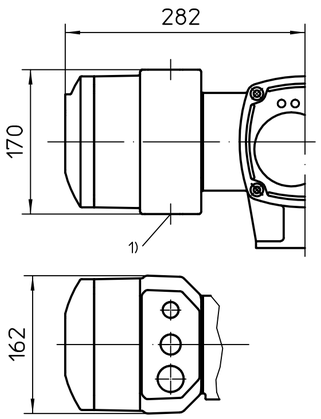

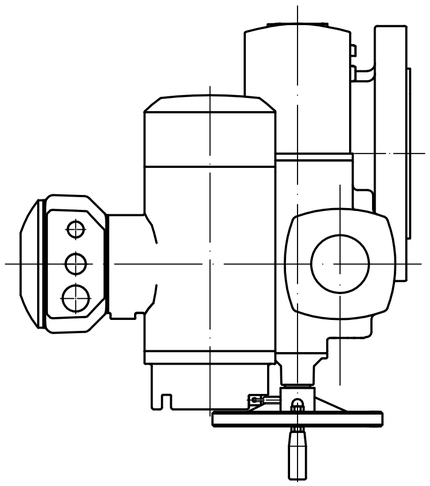

Montage Position A

1) Gewinde für Kabeleinführungen gemäß Auftragsbestätigung bzw. techn. Datenblatt

Alle Maße in mm

Für alle übrigen Maße der Stellantriebe/Getriebe siehe Maßblatt neuester Ausgabe

Für diese Zeichnung gelten die Bestimmungen über den Schutz für Urheberrecht.

Zust.	Änderung	Datum	Name

Maßstab 1:5

	Datum	Name
Bearb.	2019-11-22	Goltsev
Gepr.	2019-11-22	Demir
Freig.	2019-11-22	Goltsev

AUMA Riester GmbH & Co. KG
Postfach 1362
D-79373 Müllheim
Tel. 07631/809-0
Fax 07631/13218

auma®
AUMA Riester GmbH & Co. KG

SA(R)Ex10.2-AC2
-GQB125.1-F25-RR-RL

U2.6314

Blatt 1
Anz. 1

217:1 - KT/KM