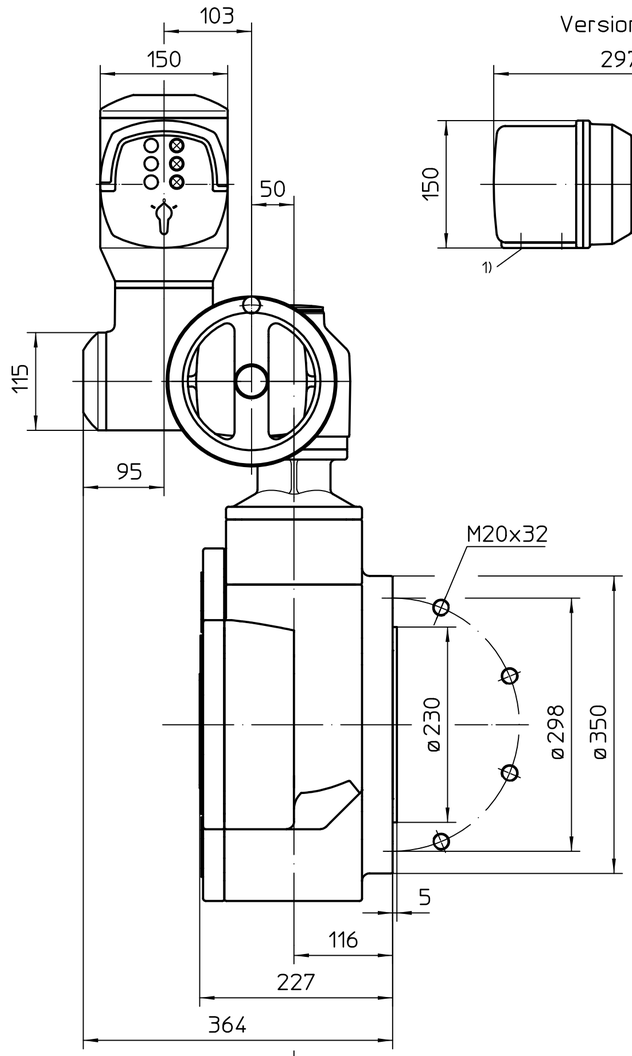

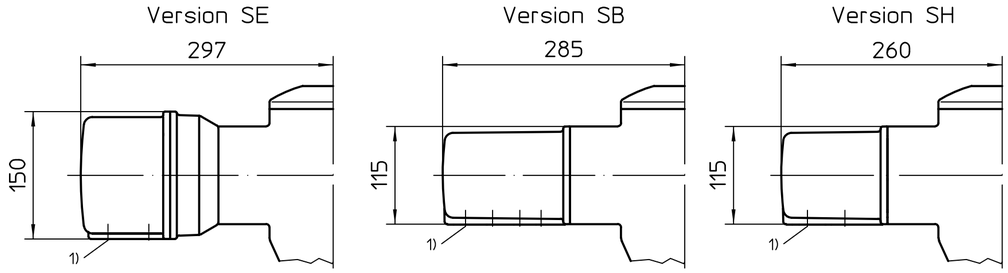

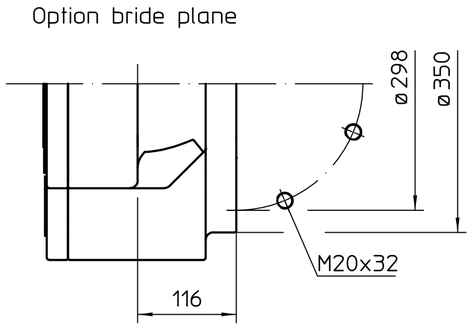

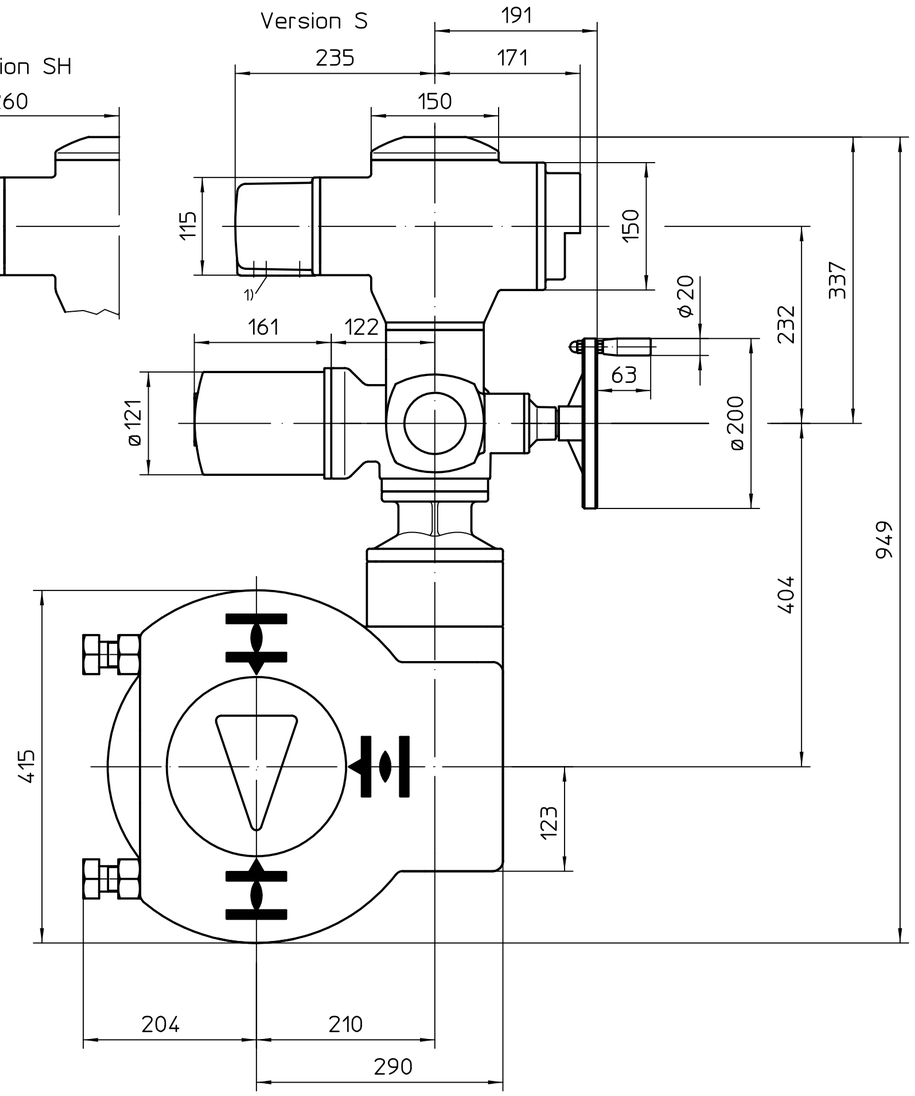

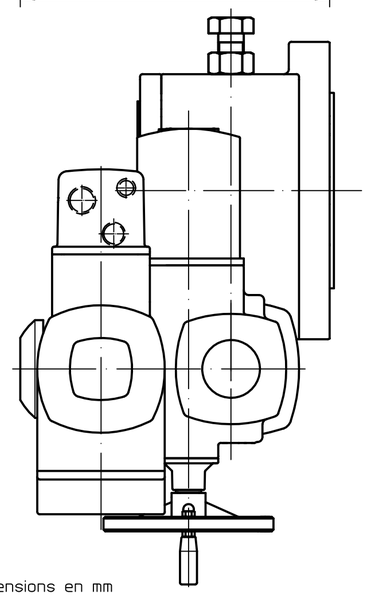

Position de montage A

1) Taraudage pour entrées de câbles selon AR ou fiche de données techniques

Toutes les dimensions en mm

Pour toutes les autres dimensions des servomoteurs/réducteurs, cf. fiche de dimension la plus récente

Etat	Révision	Date	Nom

Echelle 1:5

	Date	Nom
Edité	2020-11-25	Goltsev
Testé	2020-11-25	Demir
Approuvé	2020-11-25	Goltsev

AUMA Riester GmbH & Co. KG
P.O. Box 1362
79373 Muellheim/Germany
Tel. +49 7631 809-0
Fax +49 7631/13218

auma®
AUMA Riester GmbH & Co. KG

SA(R)10.2-AM
-GQB200.1-F30-RR-RL

U2.6671

Page 1
Qté 1

864:1/1751:1

Ce plan est sujet aux règlements de la protection du droit d´auteur.