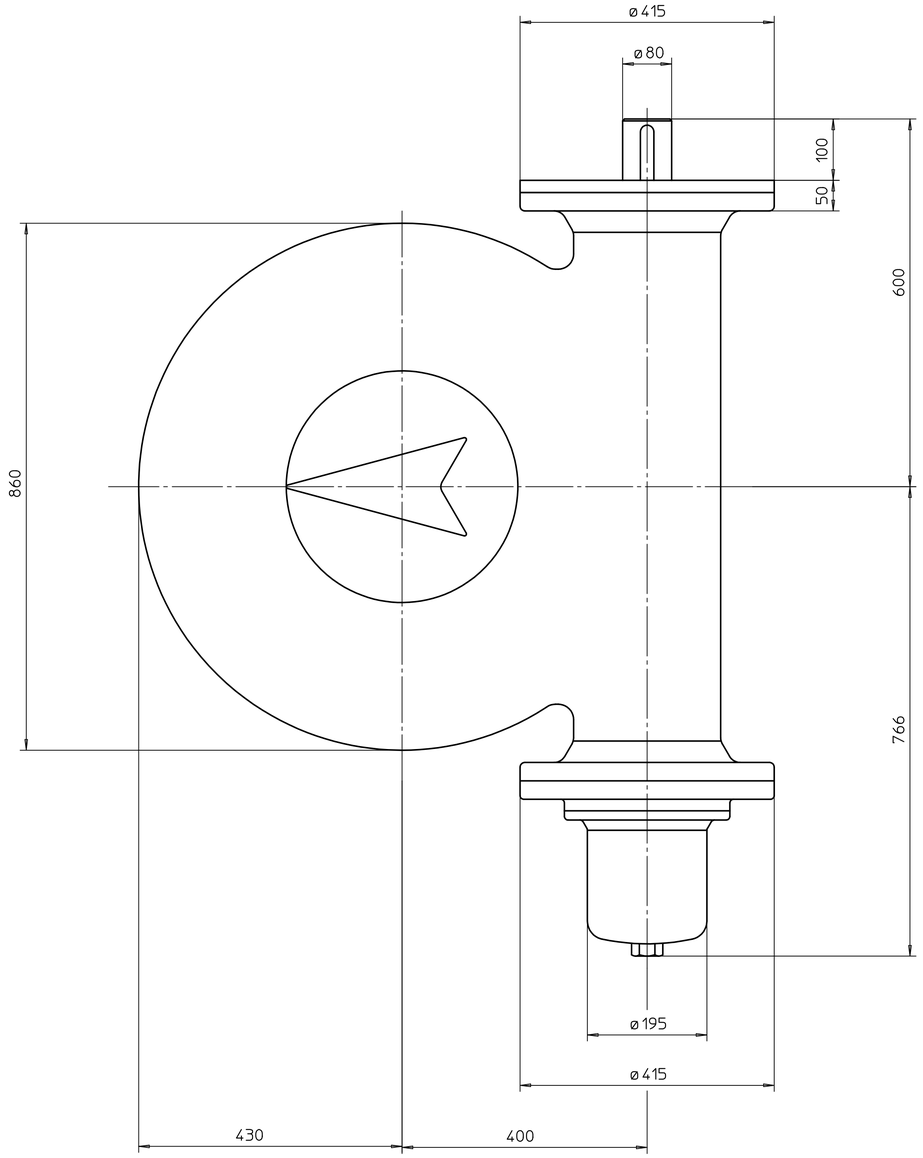

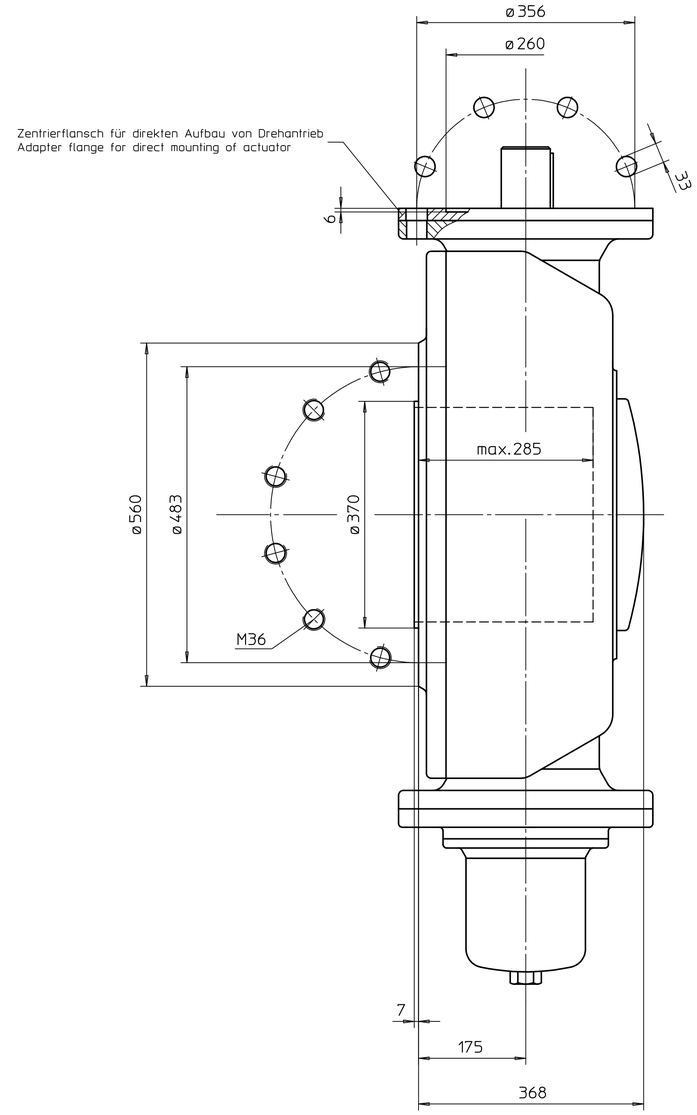

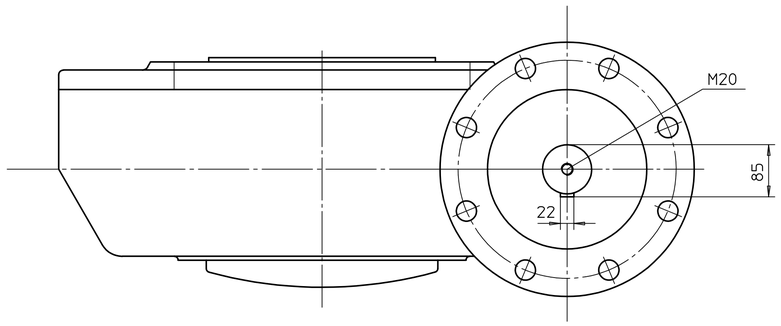

Kupplung auf Armaturenwelle
Coupling on valve shaft

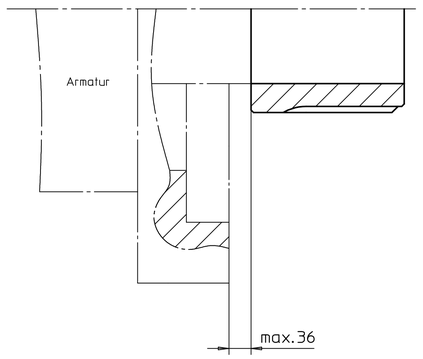

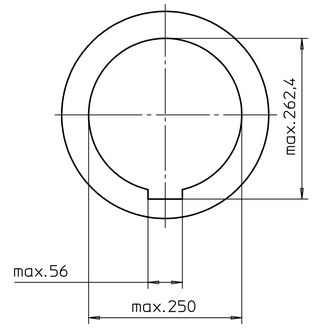

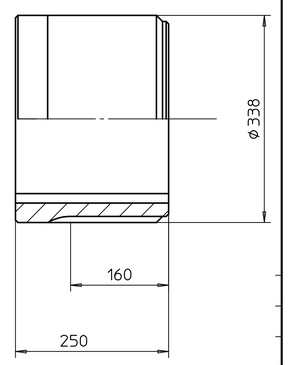

Kupplung
Coupling

Alle Maße in mm
All dimensions in mm

Für alle übrigen Maße der Stellantriebe/Getriebe siehe Maßblätter neuester Ausgabe
For all other dimensions of actuators/gear boxes refer to latest issue of dimension sheet

Art.-Nr.				Allgemeintoleranz ISO 2768 - mK		Maßstab 1:5	
					Datum	Name	
				Bearb.	21.02.1992	Duffner	
				Gepr.	21.02.1992	Gerbig	
				Norm.			
Zust.	Änderung	Datum	Name	WERNER RIESTER GmbH & Co. KG Postfach 1362 D-79373 Müllheim Tel. 07631/809-0 Fax 07631/13218			

Paßmaß | Abmaße

auma®
WERNER RIESTER GmbH & Co. KG

GS400 -Version R-RL

U1.1131

Blatt-Nr. 1
Anz. 1

Für diese Zeichnung gelten die Bestimmungen über den Schutz für Urheberrecht.